WITTENBORG

MANUEL D'UTILISATION

ES 7600

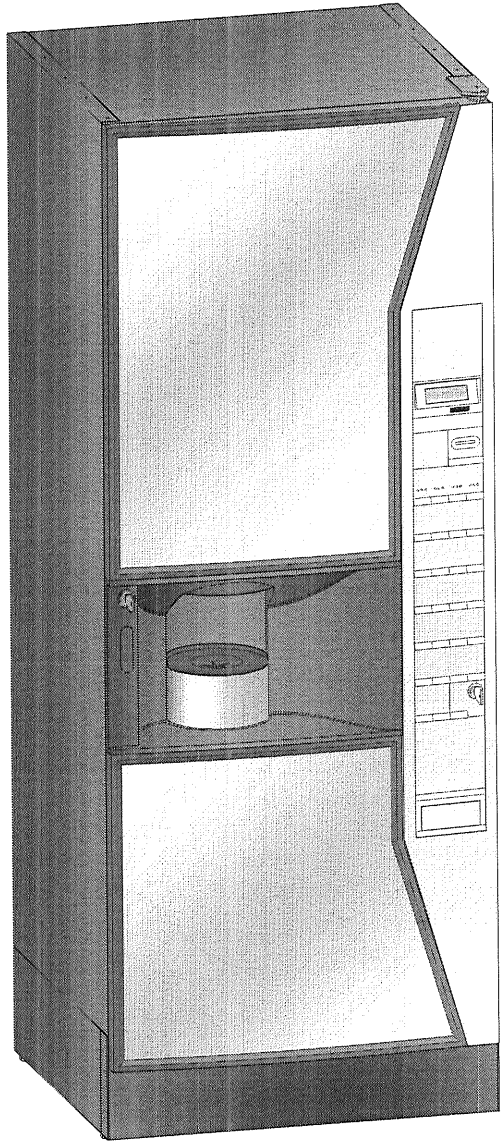

75524200
09.2005

Le symbole indique que l'appareil ne peut être éliminé en tant que déchet commun mais selon ce qui est prévu par la directive européenne 2002/96/CE (Waste Electrical and Electronics Equipments - WEEE) et par les législations nationales relatives, afin de ne pas porter préjudice à l'environnement et à la santé humaine.
Pour une bonne élimination de l'appareil, contactez le point de vente qui vous l'a vendu ou adressez-vous à notre SAV.

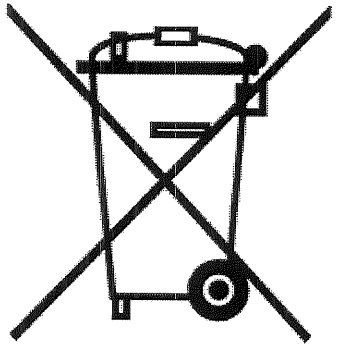

Copyright © Tous droits réservés. La traduction ou reproduction, même partielle, de ce manuel, sous quelque forme que ce soit ou par n'importe quel moyen, est interdite sans l'autorisation écrite préalable de Wittenborg.

Wittenborg ne délivre aucune explication ni garantie en ce qui concerne le contenu de ce manuel et décline expressément toute responsabilité relative à quelconque garantie tacite incluse. Wittenborg A/S se réserve le droit de réviser cette publication et d'y apporter toutes modifications éventuelles sans être tenu d'avertir qui que ce soit des ces modifications.

Édité par Wittenborg A/S, a company of N&W GLOBAL VENDING GROUP,
Seebladsgade 1-3, DK-5000 Odense C.

Pièce no: 75524200
Publié en 2005, semaine 35.

TABLE DES MATIERES

Introduction 1
Sécurité 2
Données techniques 4

Présentation du produit
Composants du distributeur 6
- Face avant du distributeur 6
- Panneau de sélection 6
- Boîte du distributeur 7

Opération
Panneau cafetière/théière (infusion multiple) 8
Serrure pour rabais 9
Touches de navigation 10
- Touches de réglage 12
Aperçu des fonctions de maintenance 13
Raccourcis 21
Autres caractéristiques 23
- Distribution multiple 23
- Distribution simple 23
- Lampe de service (option) 23

Nettoyage et maintenance
Consignes générales 24
Routines d'entretien 25
- Tableau pour les routines régulières 25
- Tableau pour les nettoyages en profondeur 26

Nettoyage régulier
Ouvrir et éteindre le distributeur 28
Lampe de service 28
Chargement de gobelets 29
Remplissage du récipient de sucre 30
Chargement des palettes 30
Chargement des grains de café 31
Remplir les bacs à ingrédients instantanés 32
Nettoyage de la zone de distribution 33
Vider le seau à déchets 34
Remplacement du sac à déchets de café 34
Nettoyage de l'intérieur et de l'extérieur 35
Remontage des éléments nettoyés 35
Dernière vérification 37

Nettoyage en profondeur
Kit d'hygiène 38
Ouvrir et éteindre le distributeur 38
Remplir le réservoir à gobelets 38
Chargement du sucre/des palettes 39
Nettoyage du distributeur de sucre 39
Enlever et remplir le bac à grans de café 39
Remplir le bac à ingrédients instantanés 40
Nettoyer les éléments de l'infuseur espresso 41
Enlever l'infuseur espresso 41
Nettoyer l'infuseur 41
Nettoyage des bacs inférieurs 42
Nettoyage des éléments du système de distribution des ingrédients instantanés 42
Nettoyage du goulot pour poudre 43
Nettoyage de la tête de distribution 43
Nettoyage de la zone de distribution 44
Nettoyage de la plate-forme du gobelet 45
Nettoyage et vidange du seau à déchets 45
Remplacement du sac pour déchets de café. 46
Nettoyage de l'intérieur et de l'extérieur 46
Remontage des éléments nettoyés 47
Rinçage et dernière vérification 47

Routines occasionnelles
Nettoyage des bacs à ingrédients instantanés 48
Nettoyage du bac à grains de café 50

Table des matières

Routines additionnelles
Activer et remettre les compteurs à zéro 51
Vider la caisse 58
Rendre la monnaie manuellement 59
Réglage du rinçage périodique automatique 60
Changement des prix 61
Réglage de la vente gratuite et programmation du rabait à clé 62
Périodes d'économie d'énergie 63
Réglage des périodes "économie d'énergie" 65

Réglages et maintenance
Réglages 66
- Instructions générales 66
Réglage du volume de chambre d'infusion 67
Réglage de la mouture 68
Réglage de la dose de café 69
Retrait du frein pour gobelets 70
Réglage du frein pour gobelets 70
Réglage du poids du frein pour gobelets 70
Réglage du convoyeur de piles de gobelets 71
Gobelets de forme trop cylindrique 71
Gobelets de forme trop conique 71
Réglage de la goulotte à pièces 72
Entretien du groupe d'infusion 73
- Démontage du filtre supérieur (fig. 64) 73
- Démontage du filtre inférieur (fig. 64) 73
Nettoyage des pièces du groupe d'infusion 74

Messages affichés et solution aux problèmes
Messages affichés 75
Solution aux problèmes 77

INTRODUCTION

Selon les demandes des clients, le technicien peut programmer des fonctions différentes dans le distributeur.

Le distributeur délivre :
- des boissons chaudes espresso
- des boissons chaudes instantanées
- de l'eau chaude.

ou

- des boissons chaudes espresso
- des boissons chaudes/froides instantanées
- de l'eau chaude.

Utiliser seulement des grains de café frais ou des produits instantanés spéciaux pour distributeurs automatiques.

Le distributeur peut être livré avec des touches de sélection directe. Toute communication avec le distributeur telle que sélection des boissons, fonctions de rinçage, recherche et réglage de données, se fait à l'aide des touches de sélection directe.

Si le distributeur n'est pas utilisé conformément à un usage normal, le fabricant décline toute responsabilité.

Ces instructions d'emploi sont valables pour plusieurs variantes de distributeurs. Pour cette raison, vous trouverez peut-être dans ce manuel, des instructions concernant des éléments qui ne sont pas installés dans votre distributeur.

SÉCURITÉ

- Avant de mettre le distributeur en marche, il est impératif de lire soigneusement les instructions d'utilisation et de bien les comprendre.
- Protéger l'appareil contre le gel durant le service, le stockage et le transport.
  - S'il risque de geler dans la zone où le distributeur est installé, ce dernier ne doit pas être mis hors tension.
  - A supposer que l'appareil ait été soumis à des dommages dus au gel, le technicien de Service Après-Vente doit, avant de remettre l'appareil en service, contrôler le chauffe-eau, les tuyaux et les vannes, remplacer ces pièces le cas échéant et soumettre l'appareil à un test de fonctionnement.
- L'appareil n'est pas approprié pour une mise en place en plein air.
- L'installation du distributeur doit être effectuée uniquement par du personnel qualifié connaissant parfaitement les normes en vigueur concernant l'utilisation correcte du distributeur, et ayant des connaissances spécifiques quant au fonctionnement du distributeur dans le cadre de la sécurité électrique et de la réglementation de la santé.
- Les dispositifs de sécurité ne doivent en aucun cas être supprimés ni mis hors fonction.
- L'appareil doit être raccordé au réseau d'eau potable et au réseau électrique conformément aux prescriptions locales en vigueur.
- Le distributeur doit être placé horizontalement.
- Le distributeur automatique doit être branché à un circuit électrique sécurisé par un extra fusible.
  Il est recommandé d'avoir un branchement équipé d'un disjoncteur à courant de défaut intégré. Utiliser une prise de terre pour le branchement.
  Suivre la réglementation locale en vigueur.
- Veiller à ce que fiche de prise de courant soit librement accessible après la mise en place de l'appareil.

Ne jamais brancher la fiche du distributeur dans la prise de courant si elle est humide ni la toucher avec des mains mouillées.

Les liquides s'écoulant du distributeur sont très chauds! Pour éviter les risques de brûlure, éloigner les mains, et toute autre partie du corps, des zones de distribution, pendant la préparation et la distribution des boissons.

- Si le câble d'alimentation de courant du distributeur est endommagé, il doit impérativement être remplacé par un technicien indiqué par le fabricant.

- Ne pas essayer de remplir plusieurs gobelets après avoir appuyé sur la touche infusion multiple. Il y a risques de se brûler.
- Seuls des techniciens agréés et qualifiés peuvent nettoyer, remplir et régler le distributeur automatique.
- Le distributeur automatique ne doit pas être nettoyé au jet d'eau. L'implantation de l'appareil ne doit pas se faire à proximité de toute projection d'eau (p.ex. pour des travaux de nettoyage).
- Utiliser uniquement des pièces de rechange d'origine.
- Respecter les prescriptions locales en vigueur!
- Pour des raisons d'hygiène et pour assurer le bon fonctionnement, il est nécessaire de nettoyer le distributeur automatique à intervalles réguliers.

Lors du nettoyage, faire attention aux angles coupants. Il y a risques de blessures.

- Utiliser seulement des détergents autorisés pour usage dans l'industrie agro-alimentaire pour le nettoyage du distributeur.
- Nettoyer le distributeur automatique à l'intérieur et à l'extérieur avec un chiffon humide. Ne pas l'asperger.
- Après le nettoyage, s'assurer que tous les composants ont été remis correctement en place.
- Les données techniques du distributeur sont indiquées sur la plaque d'identification.

Toujours débrancher la prise principale du distributeur si des réparations doivent être effectuées sur la lampe de service.
La lampe de service doit être rebranché avant l'interrupteur principal.

Lorsque la clé spéciale jaune est introduite dans le trou de la serrure de la porte, le distributeur est rebranché sur le 230 V.
La porte peut être fermée uniquement après avoir enlevé la clé de l'interrupteur de la porte.
Lorsque le courant est remis, faire bien attention de ne pas toucher les parties mobiles et les composants électriques.

Interrupteur de la porte
Quand la porte est ouverte, un interrupteur spécial assure qu'on ne peut pas accéder à des parties en fonctionnement ou en mouvement.

Toutes opérations demandant que la machine soit en fonctionnement, alors que la porte est ouverte, doivent être effectuées **exclusivement** par du personnel qualifié dûment informé des risques spécifiques liés à une telle opération.

Le distributeur peut être mis en fonctionnement par du personnel qualifié en introduisant une clé jaune spéciale dans l'interrupteur de la porte.

Avant d'entreprendre quelque opération de maintenance que ce soit, pour laquelle il est nécessaire de retirer des pièces de l'ensemble espresso, il est absolument impératif d'éteindre le distributeur.

DONNÉES TECHNIQUES

Les caractéristiques techniques du distributeur sont indiquées sur la plaque d'identification.

L'appareil n'est pas approprié pour une mise en place en plein air.

Dimensions du distributeur

Hauteur : 1834 mm - 1855 mm
Largeur : 700 mm
Profondeur : 620 mm (châssis), 662 mm (châssis+porte)

Poids

Approx. 190 kg (sans ingrédients)

Alimentation électrique

Alimentation de courant : 230V + 10%/-15%, 50 Hz
Phases : Phase+neutre+terre (Norme IEC)
Brun = phase
Bleu = neutre
Jaune/vert = terre

Le distributeur doit être branché à la terre. Il est de plus recommandé de monter un disjoncteur à courant de défaut

Consommation électrique : Distributeur sans groupe de froid : 2000 - 2200W
Distributeur avec groupe de froid :
Câble de branchement : Approx. 1.8-3.5 m (varie selon les exigences locales).
Fusible : Neutre: 10 A
Phase: 10 A
Transformateur, primaire: 2A
Transformateur, secondaire (sur la VMC): 8A

Alimentation d'eau

Raccordement du distributeur à l'alimentation d'eau froide (eau potable) .
Pression dynamique min. : sans groupe de froid : 0.8 bar Avec groupe de froid : 1,5 bar
Pression maximum : sans groupe de froid : 10 bar Avec groupe de froid : 8 bar

Branchement de tuyau : Le tuyau de connexion du tube d'arrivée doit être commandé spécialement en fonction du type de connexion existant sur le site où le distributeur doit être installé.

Contenances

Chauffe-eau	4.5 l
Sac à déchets de café :	Approximativement ? l
Bac à déchets :	Approximativement 12 l
Bac à grans de café :	Approximativement 4 l
Bac standard à ingrédients instantanés :	Approximativement 4 l
Grand bac à ingrédients instantanés :	Approximativement 6 l
Réservoir à gobelts:	Approximativement 600+ gobelets
Réservoir à palettes:	Approximativement 440 palettes

Équipements supplémentaires

Température ambiante :	Min. 4°C - max. 36°C (-2/+0) à 80% d'humidité relative
Emission acoustique :	Le niveau de pression acoustique pondéré A est en dessous de 70 dB.

Sous réserve de changements.

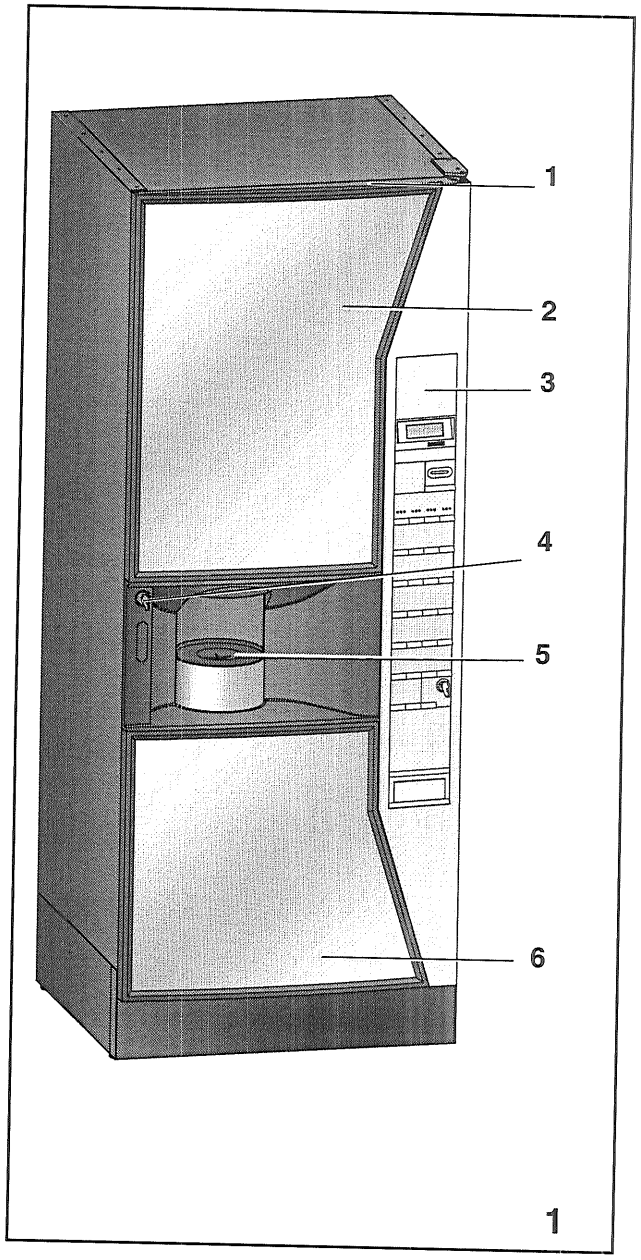

Composants du distributeur

Face avant du distributeur *(fig 1.)*:

1 Porte

2 Unité de publicité supérieure

3 Panneau de sélection

4 Serrure de la porte

5 Plateforme de gobelet / à cafetière

6 Unité de publicité inférieure

Panneau de sélection *(fig.2)*:

1 Affichage

2 Panneau de paiement

3 Module de sélection

4 Panneau de cafetière ou théière/ réduction

5 Interface optique

6 Gobelet pour retour de pièces

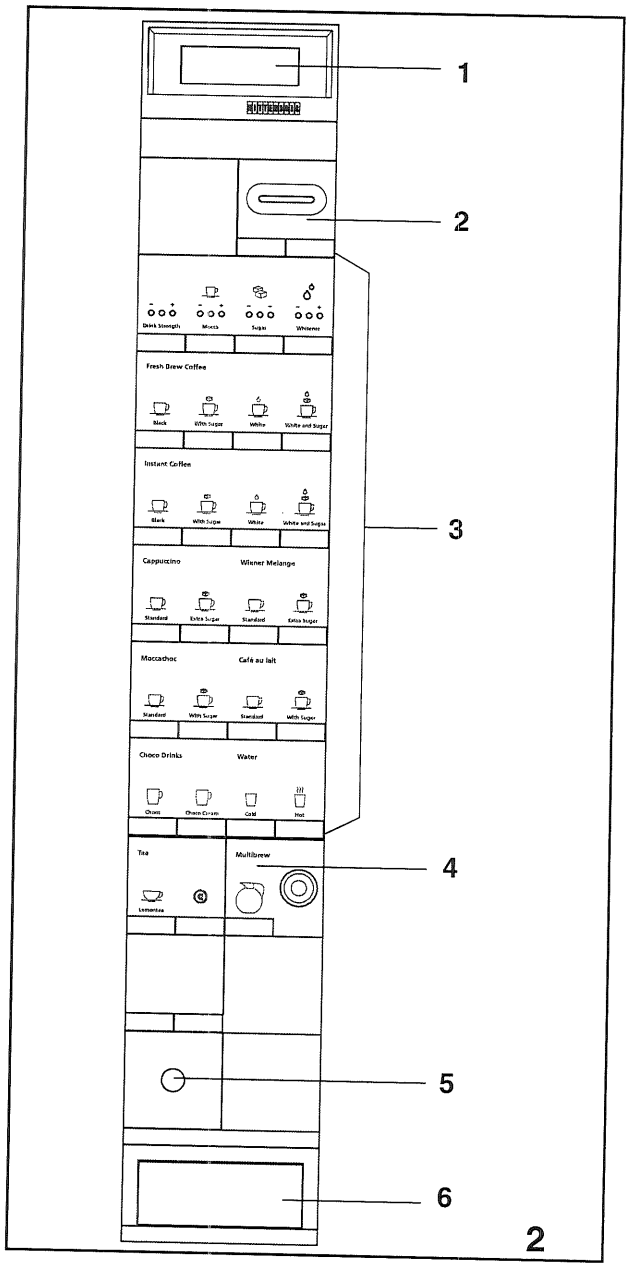

Boîte du distributeur *(fig. 3)*:

1 Bac à grains de café

2 Boîte

3 Infuseur espresso

4 Interrupteur principal

5 Bacs à ingrédients instantanés

6 Guide-poudres

7 Réservoir à gobelets

8 Capuchon d'entonnoir mélangeur

9 Entonnoir mélangeur avec boîtier du fouet

10 Tuyaux de sortie

11 Tête de distribution

12 Anneau du distributeur de gobelets

13 Goutière d'écoulement

14 Glissière à gobelets avec obturateur

15 Couvercle du réservoir d'eau

16 Couvercle du réceptacle à gobelets

17 Levier d'ouverture de la plateforme du gobelet

18 Tuyau de drainage de la gouttière d'écoulement

19 Bac d'égouttage

20 Couvercle de la pompe

21 Couverture du dispositif de sécurité anti-débordement

22 Seau à déchets

23 Capteur du seau à déchets

24 Tuyau de drainage

25 Support, sac à déchets

26 Tuyau de sortie infuseur

27 Commutateur de porte

28 Goulot à sucre

29 Réservoir à sucre

30 Réservoir à palettes

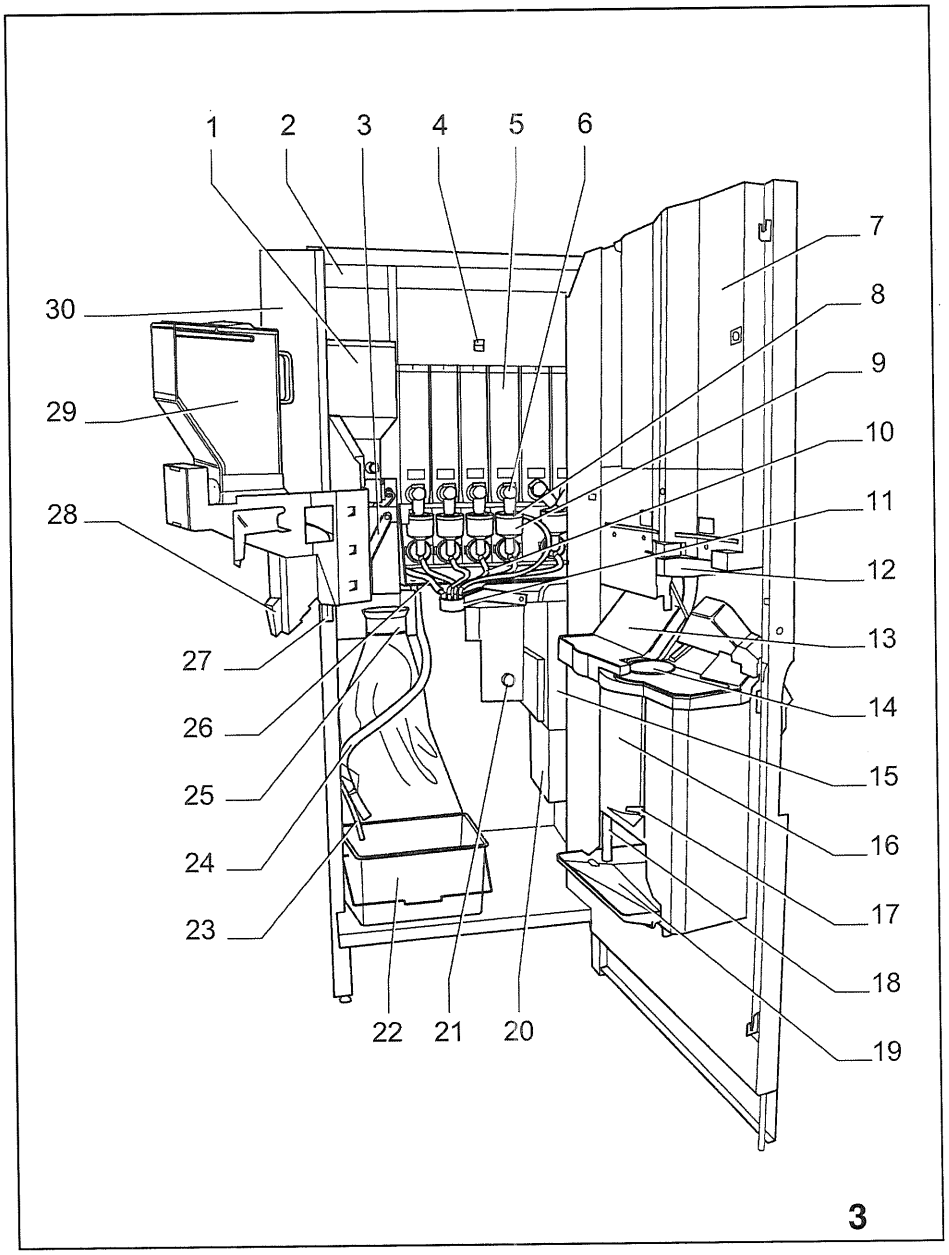

3

Panneau cafetière/théière (infusion multiple)

Comment faire une infusion dans une cafetière/théière : *(fig. 4)*

- Inserrer la clé dans la serrure infusion multiple et tourner dans le sens des aiguilles d'une montre.

  La plate-forme du gobelet descend aussi bas que possible. Un nombre prédéfini, p. ex. 4, est affiché.

- Poser un récipient sur la plate-forme à cafetière.

- Appuyer sur la touche Infusion multiple une fois de plus ou le nombre de fois correspondant au nombre de tasses désiré.

  Chaque fois qu'on appuie sur la touche, le nombre affiché augmente d'une unité, jusqu'à la valeur maximale (15 ou moins, selon le nombre fixé par le technicien).

  Quand le compteur atteint la valeur maximale et que l'on appuie une fois de plus sur la touche Infusion multiple, le compteur repart à partir du nombre prédéfini.

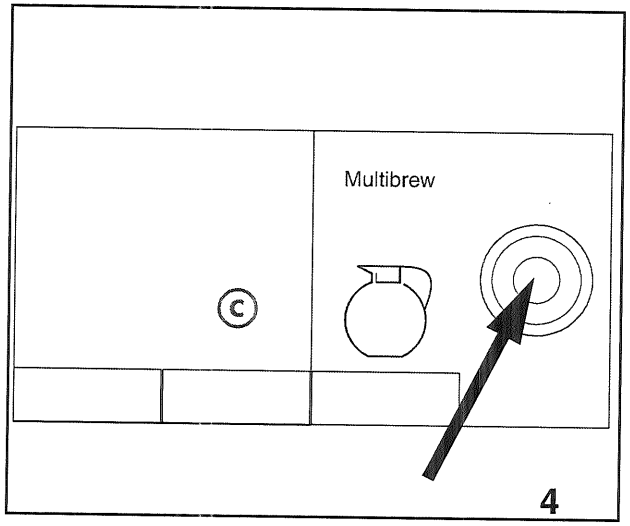

- Si le distributeur n'est pas réglé sur distribution gratuite, inserrer une carte contenant la somme nécessaire ou inserrer le montant en monnaie correspondant soit à la valeur du nombre de boissons sélectionnées soit à une valeur plus élevée.

- Appuyer sur la touche de sélection correspondant à la boisson désirée.

  Le nombre affiché décroît d'une unité à chaque fois qu'une tasse est distribuée.

- Retirer la cafetière quand la boisson est finie d'être distribuée.

- Touner la clé dans le sens inverse des aiguilles d'une montre et la retirer pour quitter la fonction infusion multiple.

La distribution de boisson dans la cafetière peut être interrompue en appuyant sur la touche d'arrêt d'urgence ©.

Le capteur à cafetière peut ne pas enregistrer la présence d'une cafetière transparente, en verre p.ex.

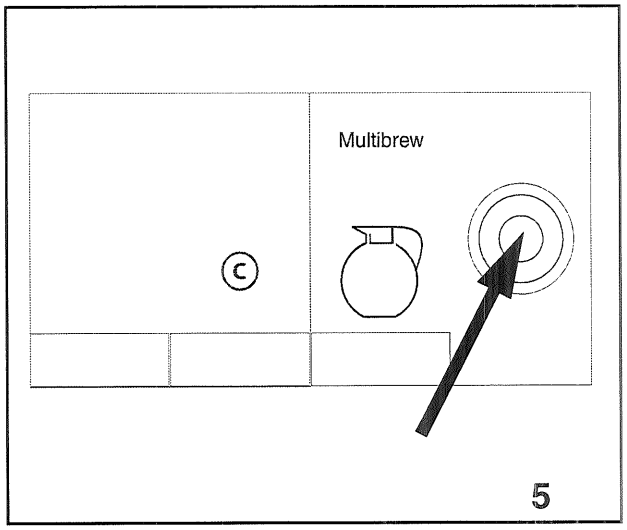

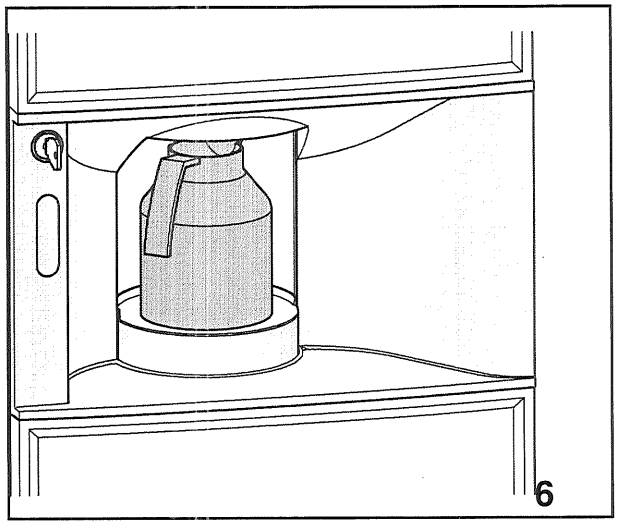

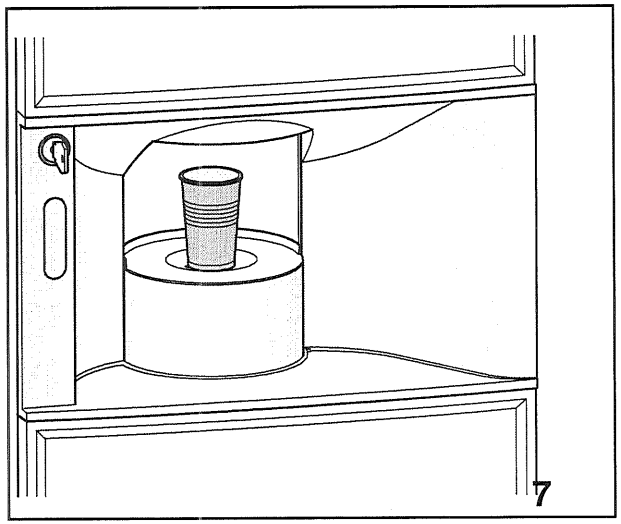

Serrure pour rabais

Comment utiliser la serrure pour rabais : *(fig. 5)*

Quand on utilise la serrure pour rabais, les boissons peuvent être distribuées avec un rabais préfixé. La serrure pour rabais peut être utilisée pour les distributions uniques et pour celles en cafetières.

Si l'on désire une ou plusieurs boissons au rabais :

- Insérer la clé dans la serrure pour rabais et tourner dans le sens des aiguilles d'une montre.
  La plate-forme du gobelet descend aussi bas que nécessaire

Boisson distribuée dans des gobelets : *(fig. 6)*

- poser un gobelet sur la plate-forme du gobelet
  La plate-forme du gobelet monte en position pour distribution.
- Appuyer sur la touche de sélection correspondant à la boisson désirée.
- Après la distribution, retirer le gobelet.
- Terminer la distribution au rabais en tournant la clé, puis retirer celle-ci.

Boisson distribuée dans une cafetière : *(fig. 7)*

- poser une cafetière sur la plate-forme à cafetière et appuyer sur la touche Infusion multiple jusqu'à ce que l'afficheur indique le nombre de tasses désirées.
- Appuyer sur la touche de sélection correspondant à la boisson désirée.
- Après la distribution, retirer la cafetière.
- Terminer la distribution au rabais en tournant la clé, puis retirer celle-ci.

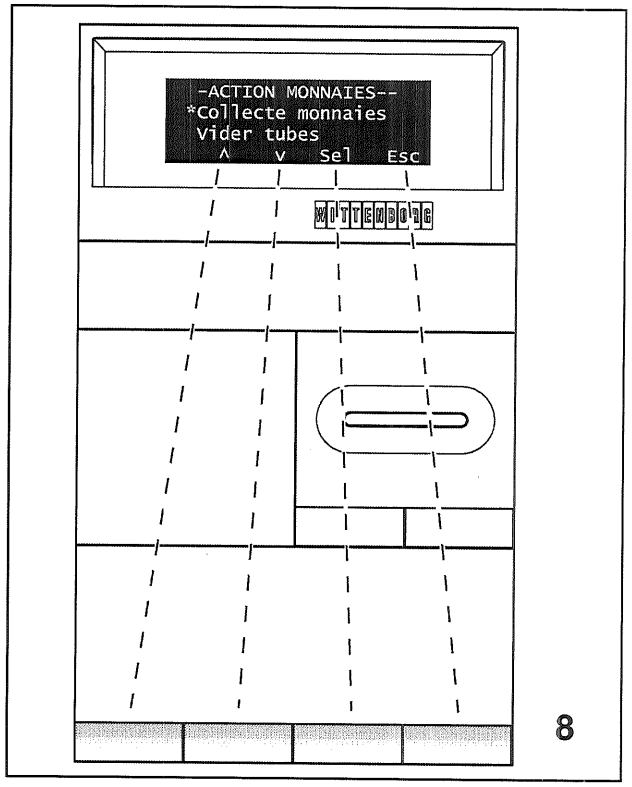

Touches de navigation

Les quatre touches de présélection sont utilisées en tant que touches de navigation pour extraire des données de vente, pour le réglage, p. ex. des prix, et pour activer les fonctions de maintenance. *(fig. 8).*

(voir aussi le diagramme "Aperçu des fonctions de maintenance" on page 13.)

Comment utiliser les touches de navigation ?

Ce tableau décrit comment les quatre touches de présélection peuvent être utilisées en tant que touches de navigation.

Affichage	Touche	Fonction
-STAT VENTE GRATIS- *Qté vent.grat.n-ef. Qté vent.grat. eff. ^ v Sel Esc		**Appuyer Touche 'En haut'** pour avancer d'un pas à la fois
-STAT VENTE GRATIS- *Qté vent.grat.n-ef. Qté vent.grat. eff. ^ v Sel Esc		**Appuyer Touche 'En bas'** pour reculer d'un pas à la fois
-STAT VENTE GRATIS- *Qté vent.grat.n-ef. Qté vent.grat. eff. ^ v Sel Esc		**Appuyer Touche 'Sel'** pour • avancer d'un pas vers la droite ou • activer une fonction, p. ex. rinçage .
-STAT VENTE GRATIS- *Qté vent.grat.n-ef. Qté vent.grat. eff. ^ v Sel Esc		**Appuyer Touche 'Esc'** pour • avancer d'un pas vers la gauche ou • sauter en haut d'une ligne, p. ex. de "Turnover per drink" jusqu'à "Total turnover".

Les fonctions des touches varient. La touche 'Sel' p. ex. peut devenir une touche "OK" pour confirmer une opération. La fonction en cours est indiquée à la ligne en bas de l'écran d'affichage.

Fonctions alternatives des touches de navigation.

Affichage	Touche	Fonction
	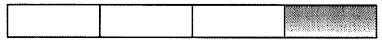	**Appuyer Touche 'OK'** pour confirmer une opération, p. ex. remettre les compteurs à zéro.
	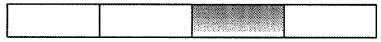	**Appuyer Touche 'Esc'** pour quitter une fonction sans activer celle-ci, p. ex. éviter de remettre un compteur à zéro.

Touches de réglage

Pour les fonctions qui demandent des réglages, p. ex. réglage des prix, les fonctions des touches de présélection changent en conséquence.

Ce tableau décrit comment les quatre touches de présélection sont utilisées pour rentrer ou changer des nombres.

Affichage	Touche	Fonction
Prix: [Boisson] *Montant: xx.xx (-) (+) -> OK		**Appuyer Touche 'Moins'** pour diminuer d'une unité la valeur numérique.
Prix: [Boisson] *montant: xx.xx (-) (+) -> OK		**Appuyer Touche 'Plus'** pour augmenter d'une unité la valeur numérique.
Prix: [Boisson] *montant: xx.xx (-) (+) -> OK		**Appuyer Touche 'Suivant'** pour avancer jusqu'au prochain chiffre, p. ex. pour la fonction réglage du prix.
Prix: [Boisson] *montant: xx.xx (-) (+) -> OK	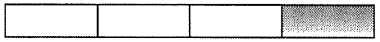	**Appuyer Touche 'Garder'** pour sauvegarder les réglages dans le système.

Aperçu des fonctions de maintenance

Ce diagramme indique une vue d'ensemble totale des fonctions Operateur et Techniciens (réglages de service).

Toutes les fonctions sont assurées à l'aide des touches de présélection qui permettent de naviguer d'un menu à l'autre.
(Voir explications aux pages précédentes).

- Operateur
  - Remplis./Lavage
    - Rinçage
      - Lavage machine
  - Statistiques
    - Stat. vente
      - Quantité tot.n.eff.
      - CA tot. non-effaç.
      - Quantité tot. eff.
      - CA tot. effaçable
      - Qté par boiss.n.eff
      - Qté par boisson eff
      - CA par boiss. n.eff
      - CA par boisson eff.
      - No. par group, nres
      - No. par group, res
      - C.A. p. group, nres
      - C.A. p. group, res
    - Stat. caisse
      - Monnaie en tubes
      - Monnaie en caisse
      - Monnaie collectée
      - Remplis. manuel
      - Vidange tube
      - Valeur surpaiement
      - Change rendu
    - Stat. revaluations
      - □Montant reévalué

Suite page suivante

Diagramme suite

Stat. gobelets	
	Qté gobel. non-eff.
	CA gobel. non-eff.
	Qté gobelets effaç.
	CA gobelets effaç.
Stat. vente gratis	
	Qté vent.grat.n-ef.
	Qté vent.grat. eff.
	No.par sel. , nres
	No.par sel. , res
	No. par group, nres
	No. par group, res
Stat. Multi Brew	
	Qté MB. n-ef.
	Vente. MB. n-ef.
	Qté MB. eff.
	Vente MB. eff.
Stat. Remise clé	
	Qté remise clé n-ef
	CA remise clé n-ef.
	Qté remise clé eff.
	CA remise clé eff.
Stat. Pré-sel prix	
	CA Pré-sel. n-eff.
	CA Pré-sel. effaç.
Stat. Test	
	Test no. ,nres
	Test no. ,res
	No. par group, nres
	No. par group, res

Suite page suivante

Diagramme suite

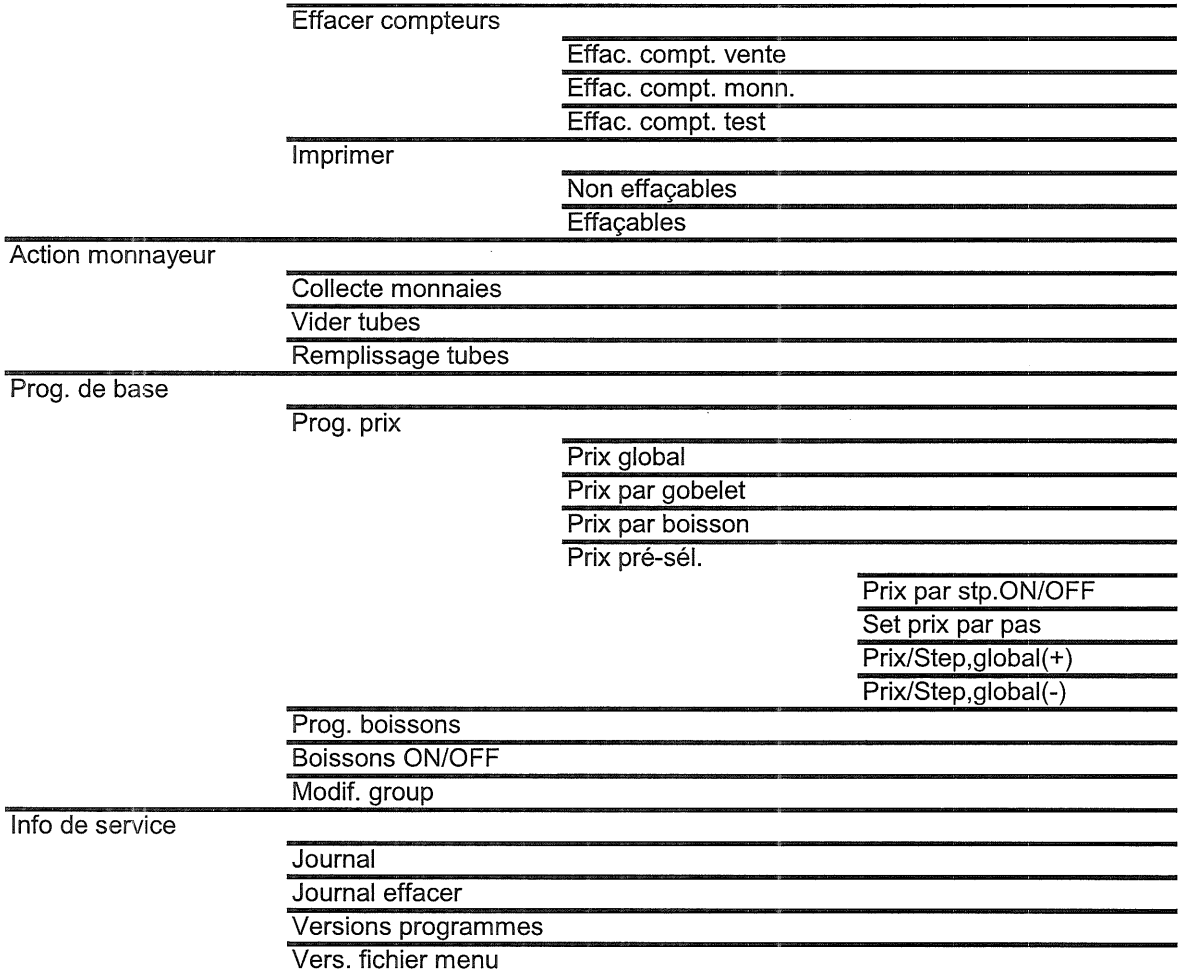

Suite page suivante

Diagramme suite

- Prog. machine.
  - Set vent.grat.glob.
  - Set mode beep
  - Heure affichée
  - Temp. affichée
  - ES Temp. affichée
  - Prog. temps rinçage
  - Prog. jour(s) rinç.
  - Prog. date et heure
  - Remise clé
  - Info machine
    - Code machine
    - Code operateur
    - Affich.date instal.
    - Prog. date install.
  - Econom. d'energie
    - Econom.energ.ON/OFF
    - Set jour(s)
    - Set heure
    - Set Temperature
    - Set éclairage
  - Set compteur on/off
  - Set Autotest
  - Compt/Group on/off
- ES Système Test
  - ES sans accessoires
  - ES access. seulem.
- Test
  - Selection complete
  - Distri. Gobelet

Suite page suivante

Diagramme suite

- Technicien
  - Prog. de système
    - Calibrage
      - Poudre
      - Vanne
    - Température
    - ES Températures
    - Désact. spatul./Sug
      - Global
      - Spatule par boisson
      - Sucre par boisson
    - Senseur gob. super.
    - Senseur gob. infer.
    - Cupslide posi repos
    - Keypad enter on/off
    - Lavage sans pichet
    - tension pince gob.
    - Chargeme. Tourelle
    - Vanne eau froide
  - Relation effacer
  - Change comm.interf.
    - Fermer la porte
      - Serial XModem
      - Serial EDDCMP
      - IR XModem
      - IR EDDCMP
      - Retour au Terminal
    - Ouvrir la porte
      - Mode Terminal
      - Mode Configurateur
    - Set baud rate

Suite page suivante

- Prog. paiement
  - Vente simple/multip
  - Prog. sys.paiement
  - Credit maximum
  - Rendu maxi
  - Vente forcée
  - Inhibition pièces
  - Inhib.Piéc.Appoin
  - Audit Unit Ext/Int
  - Equ.Faites l'app.
  - Faites l'app.offset
  - Clavier monnayeur
  - Mode prix
  - Réevaluation
  - Rendu immédiat
  - Code monétaire(aut)
    - EUR
    - DKR
    - GBP
    - SKR
    - NOK
  - Code monétaire(man)
  - Coin validator
  - Pos. Point Decimal
- Prog. infu.multiple
  - No. inf. prédefini
  - No. infusions min.
  - No. infusions max.
  - Parametres distrib.
  - Remises
- Set fichiers config
  - Select langue
  - Select recette
  - Select Menu

Diagramme suite

- ES fonctions test
  - ES sans accessoires
  - ES access.seulem.
  - ES Moulin et doseur
  - ES cycle infuseur
  - ES vider airbreak
  - Vidange Chaudie. ES
  - Remplissage manuel
- Diagnostics/Test
  - Autres fonctions
    - test Wittlink
    - test sel. complete
    - Test vente
  - Distrib.gobelets
    - test capteur
    - Test Eject. gobelet
    - Test tombee gobelet
    - test gob. complet
    - Mouv. col. gauche
    - Mouv. col. droite
    - Test Cupslide
    - Test Elevateur
  - Interface utilis.
    - Test Clavier
    - Test Display
    - Test led de Presel.
    - Test neon de facade
    - Test init. texte
    - Mot. retour monnaie

Suite page suivante

Diagramme suite

- Eau/chauffe/VMC
  - Sonde chauffe-eau
  - Pompe on/off
  - Chauffe on/off
  - Ventilateur on/off
  - Test bras distrib.
  - Test mixer no. X
  - Test des mixers
  - Test vanne no. X
  - Test vannes inst.
  - Test moteur IN no.X
  - Test moteurs IN
- Changer code d'acce
- Parametres GSM
  - Code PIN
  - Pre-alarmes
    - Set Pre-alarmes
      - Set Gobelets
      - Set Spatules
      - Set Poudres
      - Set Sirops
    - Reset Pre-alarmes
  - ID Batterie
  - Reset GSM relations

Raccourcis

Certaines fonctions peuvent être effectuées à l'aide de raccourcis.

Un raccourci est une manière de sélectionner en un seul clic des fonctions fréquemment utilisées qui autrement demanderaient plusieurs clics, par l'intermédiaire du menu Opérateur.

Les fonctions suivantes peuvent être effectuées à l'aide de raccourcis :

- Fonction de rinçage, *voir "Rincer le distributeur" à la page 38.*
- Fonction de vérification, *voir "Dernière vérification/Vente test à la page 39.*
- Fonction des compteurs, voir *"Activer et remettre les compteurs à zéro" à la page 60.*
- Menu choix, voir *"Aperçu des fonctions de maintenance" à la page 16.*

Comment utiliser des reccourcis:

<table>
<tr><th>Etape</th><th>Action</th><th>Affichage</th></tr>
<tr><td>1</td><td>Déverrouiller et ouvrir la porte.

La fenêtre de sélection des raccourcis est affichée.</td><td> 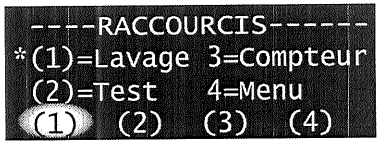
</td></tr>
<tr><td>2</td><td colspan="2"><table>
<tr><th>Si vous désirez...</th><th>allez à ...</th></tr>
<tr><td>Effectuer une fonction de rinçage</td><td>Etape 3</td></tr>
<tr><td>Effectuer un test de distribution</td><td>Etape 4</td></tr>
<tr><td>Lire les compteurs</td><td>Step 5</td></tr>
<tr><td>Accéder à la sélection de menus</td><td>Step 6</td></tr>
</table></td></tr>
<tr><td>3</td><td>Appuyer "1"
 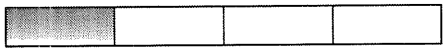

et fermer la porte pour accéder directement au menu Fonctions de rinçage.

A partir d'ici, vous pouvez sélectionner les fonctions de rinçage disponibles.</td><td> 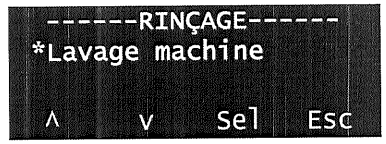
</td></tr>
</table>

Etape	Action	Affichage
4	Appuyer "2" 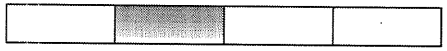 et fermer la porte pour accéder directement au menu Fonctions vente test. A partir d'ici, vous pouvez sélectionner les fonctions vente tests disponibles.	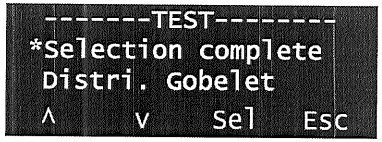
5	Appuyer "3" et fermer la porte pour accéder directement aux compteurs. A partir d'ici, vous pouvez sélectionner les compteurs disponibles.	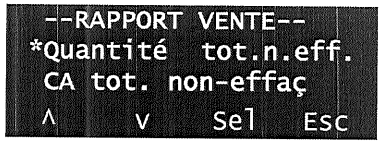
6	Appuyer "4" et fermer la porte pour accéder directement au 'menu choix'. A partir d'ici, vous pouvez sélectionner les menus divers	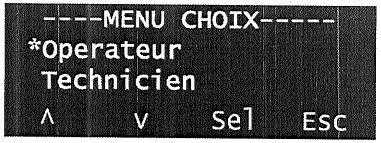

Autres caractéristiques

Le distributeur peut être réglé soit sur distribution multiple, soit sur distribution simple.

Distribution multiple

- Le distributeur peut être réglé pour pouvoir assurer la sélection de plusieurs boissons, l'une après l'autre, avec un seul paiement soit en monnaie, soit par carte.

Distribution simple

- Le distributeur peut être réglé pour rendre la monnaie/permettre le paiement par carte après chaque sélection de boisson.

Lampe de service (option)

- Le distributeur peut être équipé d'une lampe de service située en haut du distributeur. La lumière s'allume à l'aide d'un bouton sur la lampe.

Consignes générales

- Tous les points cités dans les tableaux contenus dans ce chapitre doivent être effectués aux intervalles suivants :
  Nettoyage régulier : Chaque fois qu'il est nécessaire de remettre des ingrédients.
  Nettoyage en profondeur : Une fois par semaine .
  Routines occasionnelles : Une fois par mois.

- L'inobservation de ces consignes peut influencer la fiabilité du distributeur, ce qui n'est pas pris en charge par la garantie. Le producteur décline toute responsabilité au cas où les consignes HACCP ne seraient pas respectées.

- Lire les sections correspondantes dans le manuel d'utilisation, afin d'effectuer les différentes procédures correctement .

Bien s'assurer que tous les éléments sont correctement remontés après le nettoyage.

Ne jamais asperger le distributeur. Utiliser uniquement un chiffon humide pour essuyer l'intérieur et l'extérieur.

- Utiliser uniquement des détergents autorisés pour usage dans l'industrie agro-alimentaire ou par le fournisseur du distributeur automatique.

- Ne pas utiliser des détergents agressifs ou abrasifs.

Routines d'entretien

Tableau pour les routines régulières

Intervalle	Type de travail / Contrôle	Outils / Matériels pour la tâche
Régulièrement : Chaque frois qu'il est nécessaire de remettre des ingrédients.	Ouvrir la porte et débrancher le distributeur Remettre des gobelets Remplir le bac à sucre Remplir le réservoir à spatules Remplir le bac à grains de café. Remplir les bacs à ingrédients instantanés Nettoyer la zone de distribution Vider le seau à déchets et remplacer le sac à déchets de café. Nettoyer le distributeur à l'intérieur et à l'extérieur. Remonter les éléments nettoyés Rinçage du distributeur Dernière vérification	1 seau d'eau chaude (60-80°C) avec du détergent. 1 seau d'eau tiède propre (min. 40°C) Des chiffons doux Ingrédients

Tableau pour les nettoyages en profondeur

Intervalle	Type de travail / Contrôle	Pièces de rechange (kit d'hygiène)
En profondeur: Une fois par semaine.	Ouvrir la porte et débrancher le distributeur Remettre des tasses Enlever et remplir le bac à sucre Remplir le réservoir à spatules Nettoyer le distributeur de sucre Enlever et remplir le bac à grains de café. Remplir les bacs à ingrédients instantanés Nettoyer les éléments de l'infuseur espresso Nettoyer les bacs inférieurs et les éléments du système de distribution d'ingrédients instantanés. Nettoyer les goulots à poudre Nettoyer la zone de distribution Nettoyer la plate-forme du gobelet Nettoyer le seau à déchets et remplacer le seau à déchets Nettoyer le distributeur à l'intérieur et à l'extérieur. Remonter les éléments nettoyés Rinçage et dernière vérification	Capuchon de mélangeur Ensemble mélangeur pour ingrédients instantanés avec roues de fouet et joints Goulots à poudre Tête de distribution avec tubes de sortie et tuyaux (y compris tuyau d'infuseur) --- Toutes les pièces mentionnées ci-dessus, de même que la gouttière d'écoulement, la glissière à gobelets avec obturateur, les seaux à déchets, les bacs d'égouttage et les bacs à ingrédients instantanés peuvent passer au lave-vaisselle. (max. 30 minutes à 60°C, max. 30 secondes à 80°C).

Tableau pour les nettoyages occasionnels

Intervalle	Type de travail / Contrôle	Pièces de rechange (kit d'hygiène)
Occasionellement: Une fois par mois.	Nettoyer les bacs à ingrédients instantanés Nettoyer le bac à grains de café Réglage du volume de chambre d'infusion Réglage de la mouture Réglage de la dose de café Entretien du groupe d'infusion	

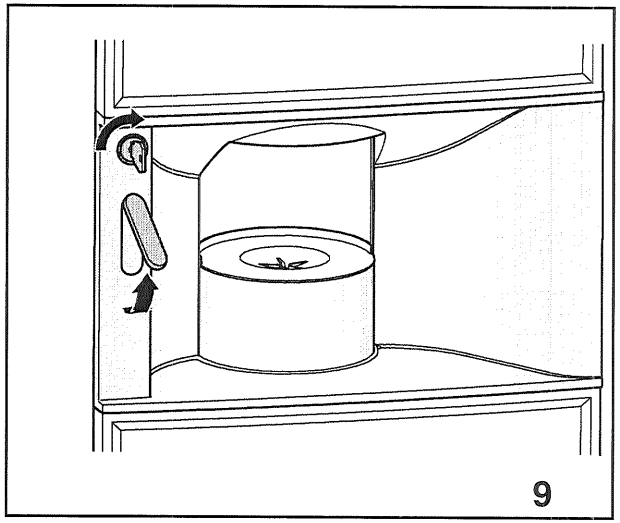

Ouvrir et éteindre le distributeur

La poignée de la porte est automatiquement déclenchée quand on tourne la clé.

- Tourner la clé de la porte dans le sens des aiguilles d'une montre *(fig. 9)*.
- Lever le levier de fermeture de la porte.

Le distributeur s'éteint automatiquement.

Si le courant n'est pas coupé, faire attention de ne pas toucher les parties mobiles et les composants électriques.

Lampe de service

La lampe de service (si le distributeur en est équipé) ne s'allume pas automatiquement lorsqu'on ouvre la porte.

La lampe de service reste allumée, même si l'interrupteur principal est en position éteinte, afin d'éclairer le distributeur pendant le nettoyage ou des activités de maintenance.

- Allumer la lampe de service à l'aide de l'interrupteur monté sur la lampe.

Ne pas oublier d'éteindre la lumière avant de fermer la porte, après avoir effectué un nettoyage ou des activités de maintenance.

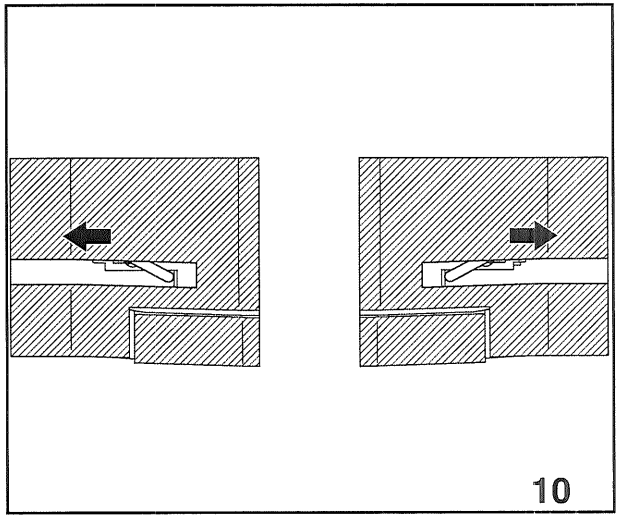

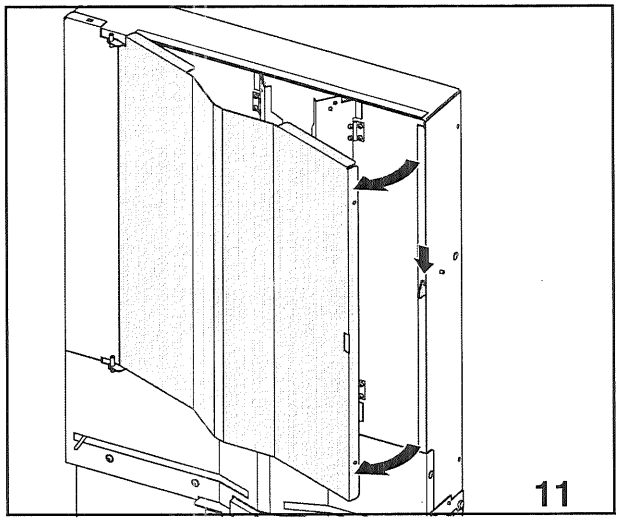

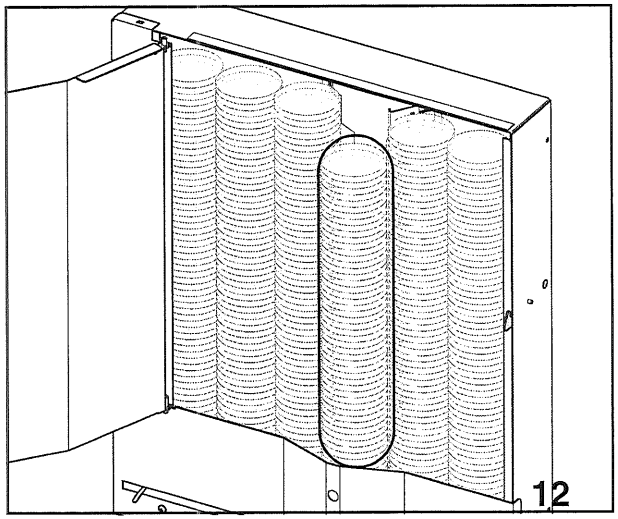

Chargement de gobelets

Ne jamais passer en dessous du distributeur de gobelets pour pousser les gobelets vers le haut.

Pour assurer une distribution sans problème des gobelets, utiliser seulement des gobelets de bonne qualité, traités antistatiques, destinés aux distributeurs automatiques.

- Pousser les transporteurs de gobelets sur le côté. *(Fig. 10)*.
- Presser le verrou de fermeture vers le bas et ouvrir la porte du réservoir à gobelets. *(Fig. 11)*.
- Ouvrir le sac en plastique contenant les gobelets par le bas (ne pas l'enlever) .

Ne pas toucher les gobelets pour des raisons hygiéniques.
Vérifier que les gobelets ne sont pas endommagés et enlever ceux qui éventuellement sont abîmés.

- Mettre les gobelets dans le réservoir à gobelets. Commencer par la colonne du milieu. *(Fig. 12)*.
- Enlever le sac en plastique.
- Fermer la porte du réservoir à gobelets.

Remplissage du récipient de sucre

- Desserer les leviers déblocage A et B et faire pivoter le distributeur de sucre/ palettes *(fig. 13)*.
- Soulever le couvercle at remplir le récipient du sucre.
- Remonter le couvercle du récipient du sucre.

Remplir selon le type d'ingrédient.

Evitér de tasser les poudres. S'assurer que les produits soient sans grumeaux.

Chargement des palettes

- Enlever le contrepoids L *(fig. 13)* et charger les palettes dans les guides de mise en colonne V en prenant soin de les positionner bien à plat.
- Remettre le contrepoids L sur la palette supérieure.

Ne pas enlever les bandes adésives qui maintiennent les palettes jusqu'à ce que ces dernières soient bien placées dans la colonne.

Les palettes doivent être planes et exemptes de bavures.

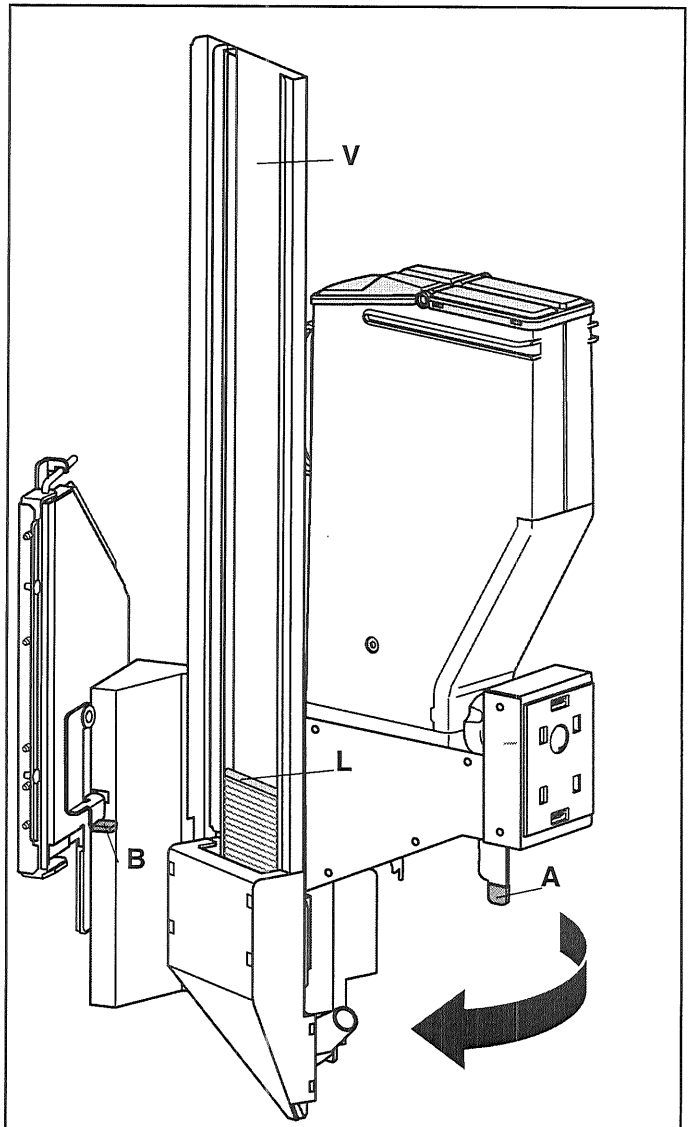

13

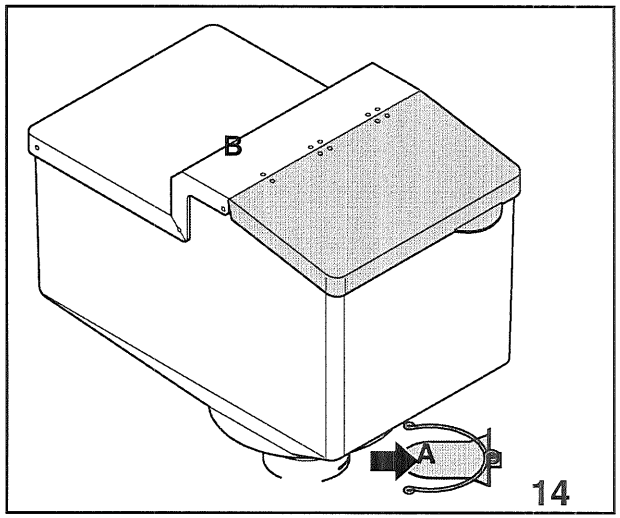

Chargement des grains de café

Remplir selon le type d'ingrédient.

Contrôler que le registre de distribution soit ouverte complètement B (*fig.* 14).

- Soulever le couvercle A et remplir le bac à grains de café *(fig. 14)*.
- Remonter le couvercle du bac à grains de café.

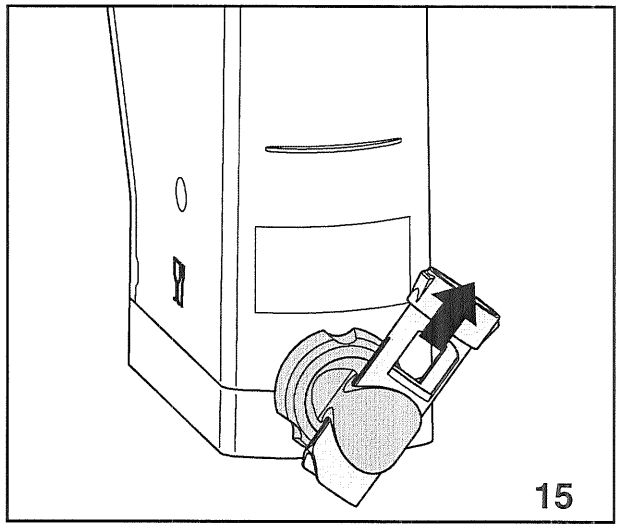

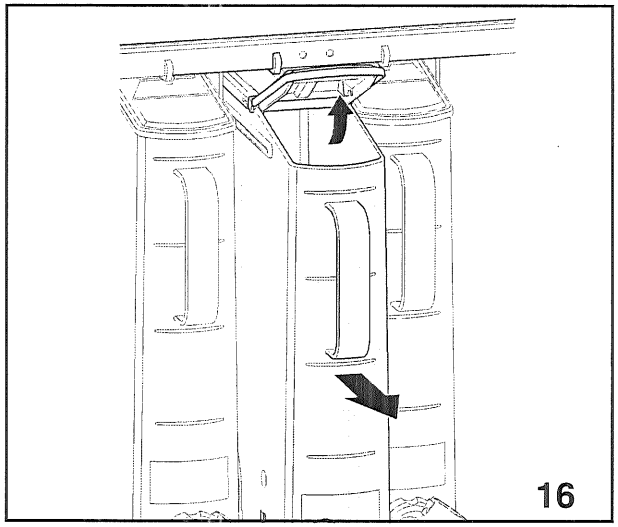

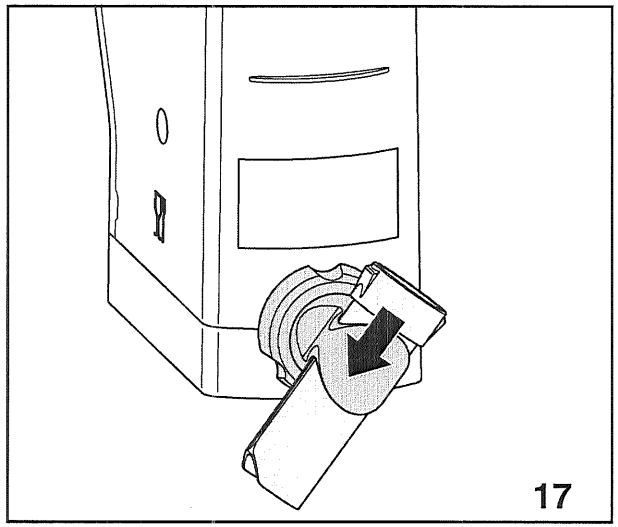

Remplir les bacs à ingrédients instantanés

Contrôler régulièrement le niveau d'ingrédients des bacs à ingrédients.
Les remplir si nécessaire.
Evitér de tasser les poudres.
S'assurer que les produits soient sans grumeaux.

Les bacs à ingrédients instantanés doivent être étiquetés pour éviter de les remplir avec les mauvais ingrédients.

- Fermer les guides-poudres en poussant le tuyau de sortie vers le haut. *(Fig. 15)*.
- Prendre le bac par la poignée et tirer vers l'avant *(Fig. 16)* jusqu'à ce qu'une faible résistance se fasse ressentir. Le couvercle s'ouvre automatiquement.

  Sortir si nécessaire le bac et le poser sur une surface plane et propre.
- Remplir le bac avec l'ingrédient instantané.
- Replacer et/ou pousser le bac vers l'arrière pour le remettre en place (vérifier l'étiquette du bac et du moteur à ingrédient.) Le couvercle se ferme automatiquement.
- Ouvrir le guide-poudre en poussant le tube se sortie vers le bas. *(Fig. 17)*.
- Répéter la procédure jusqu'à ce que le nombre nécessaire de bacs soit rempli.

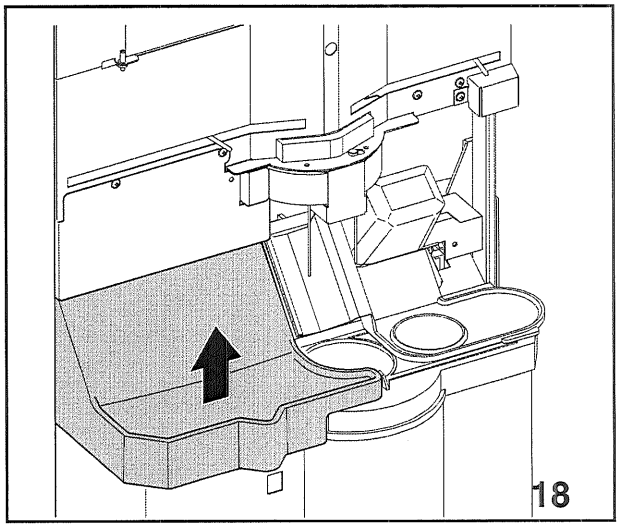

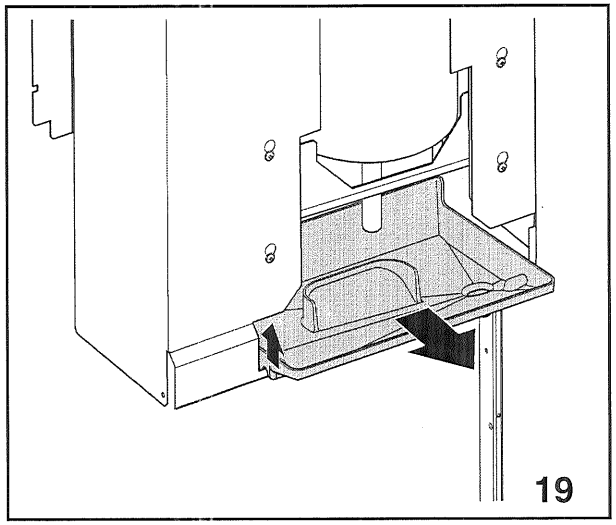

Nettoyage de la zone de distribution

- Nettoyer la plate-forme du gobelet, la gouttière d'écoulement et la glissière à gobelets avec obturateur à l'aide d'un chiffon humide. *(fig. 18)*.

- Enlever et nettoyer le bac d'égouttage. *(fig. 19)*.

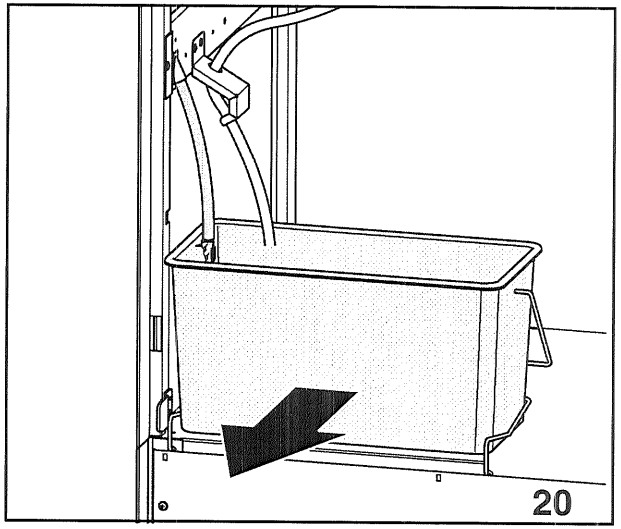

Vider le seau à déchets

Si le seau à déchets est plein, le bras du capteur devient humide, ce qui provoque l'arrêt de la machine, bien que le courant ne soit pas coupé.

- Enlever le seau à déchets *(Fig. 21)*.
- Vider le seau à déchets et bien l'essuyer.

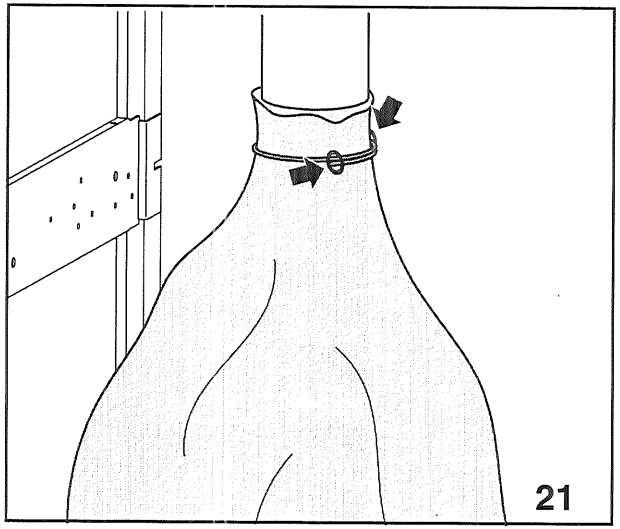

Remplacement du sac à déchets de café.

- Presser les deux extrémités de la pince ressort du sac à déchets de café. *(fig. 21)*.
- Mettre un nouveau sac à déchets de café.

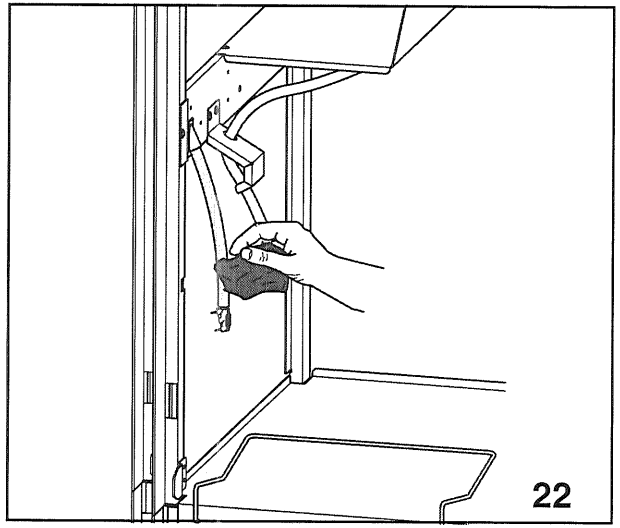

- Essuyer la zone derrière le seau *(fig. 22)*.
- Nettoyer le plancher du distributeur et le serre-joint du seau..
- Essuyer soigneusement le capteur pour qu'il soit bien sec *(fig. 22)*.

- Replacer le seau à déchets dans le serre-joint du support du seau.

Toujours vérifier si le bras du capteur est replacé correctement dans le seau après avoir vidé ce dernier. Si le bras du capteur n'est pas mis correctement en place, le distributeur ne fonctionne pas.

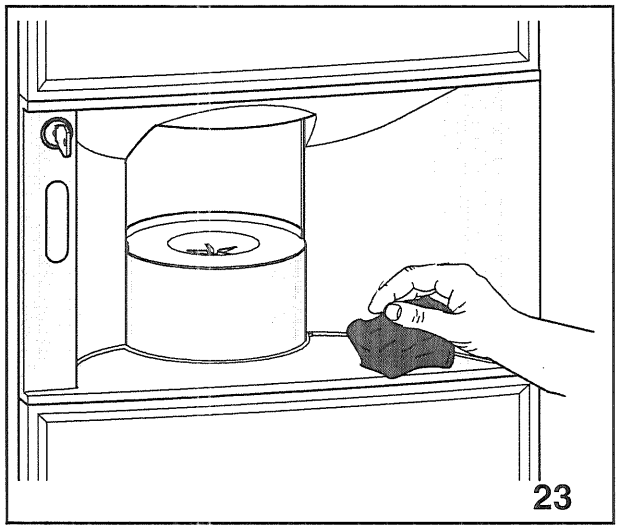

Nettoyage de l'intérieur et de l'extérieur

- Nettoyer la porte et la boîte à l'intérieur, de même que le fond avec un chiffon humide et propre *(fig. 23)*.

Remontage des éléments nettoyés

- Remonter tous les éléments.
- Remettre le distributeur de sucre/palettes en place en le faisant tourner et fermer la porte.

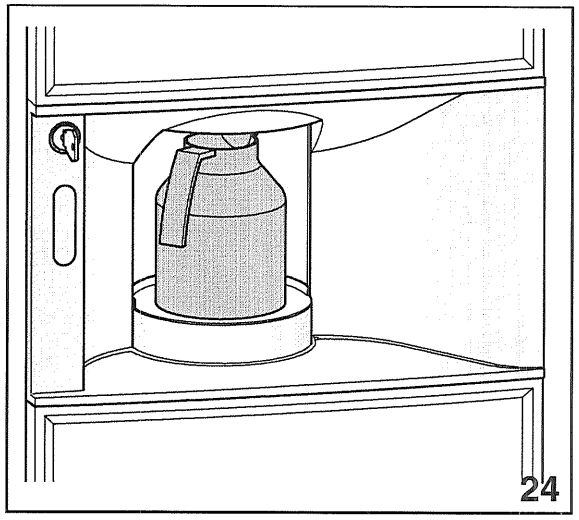

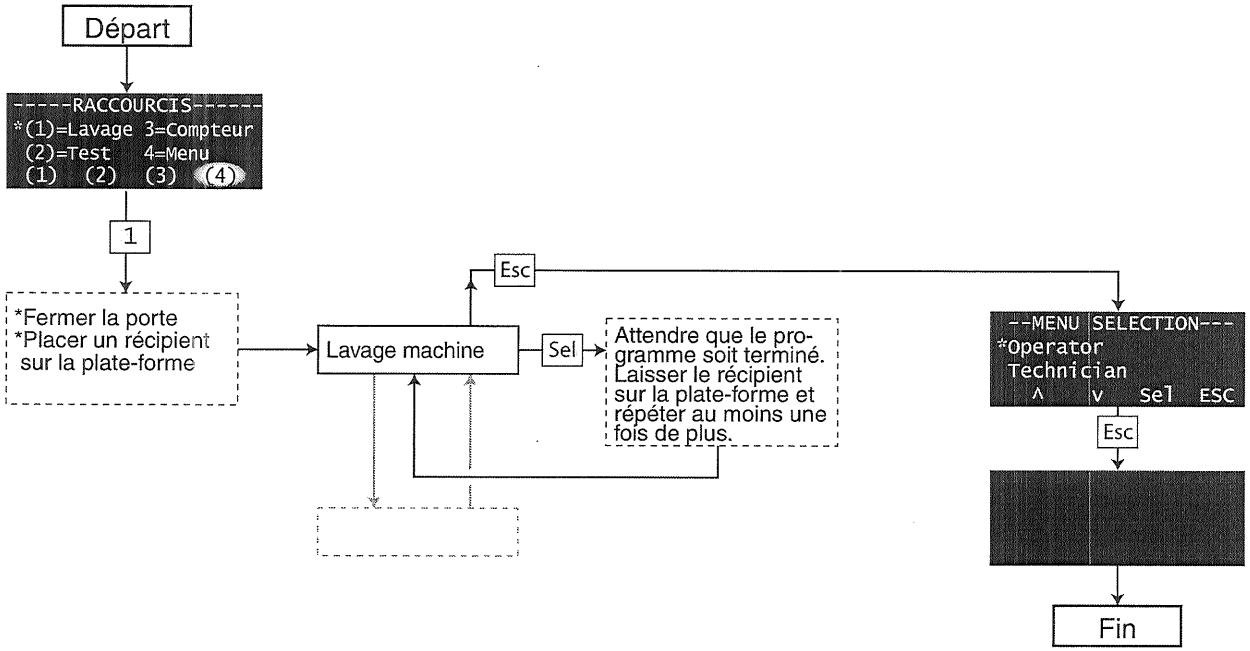

- **Rincer le distributeur**

- Disposer d'un récipient vide (au minimum 1,5 l) pour mettre sur la plate-forme à cafetière. (*fig. 24).*

- Revenir à l'affichage et suivre le diagramme pour effectuer un rinçage du distributeur.

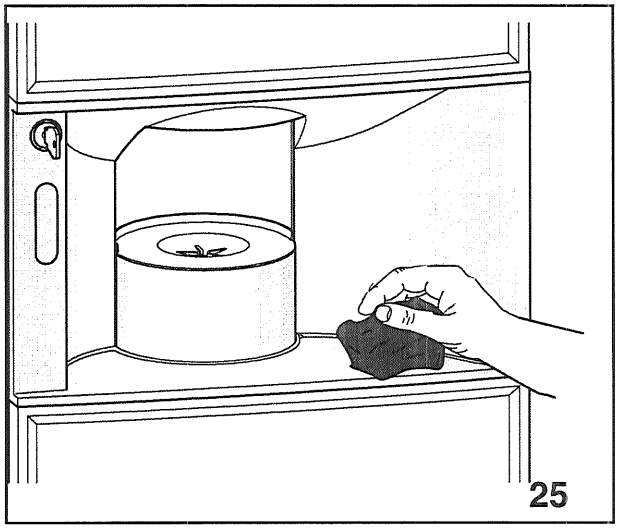

Dernière vérification

- Nettoyer l'extérieur du distributeur avec un chiffon humide et propre *(fig. 25)*.
- Effectuer un test de distribution en appuyant sur une touche de sélection, p.ex. café espresso avec sucre et lait:
  - en appuyant la touche de sélection 'Wiener Melange', ou
  - Utiliser l'option 'Dispensing Test' dans le menu Opérateur (voir le diagramme ci-dessus). Dans ce cas, la boisson ne sera pas inclue dans Sales Audit counter (compteur de vérification des ventes) (voir "Activer et remettre les compteurs à zéro" on page 55).

Il y a risque de se brûler avec l'eau chaude.

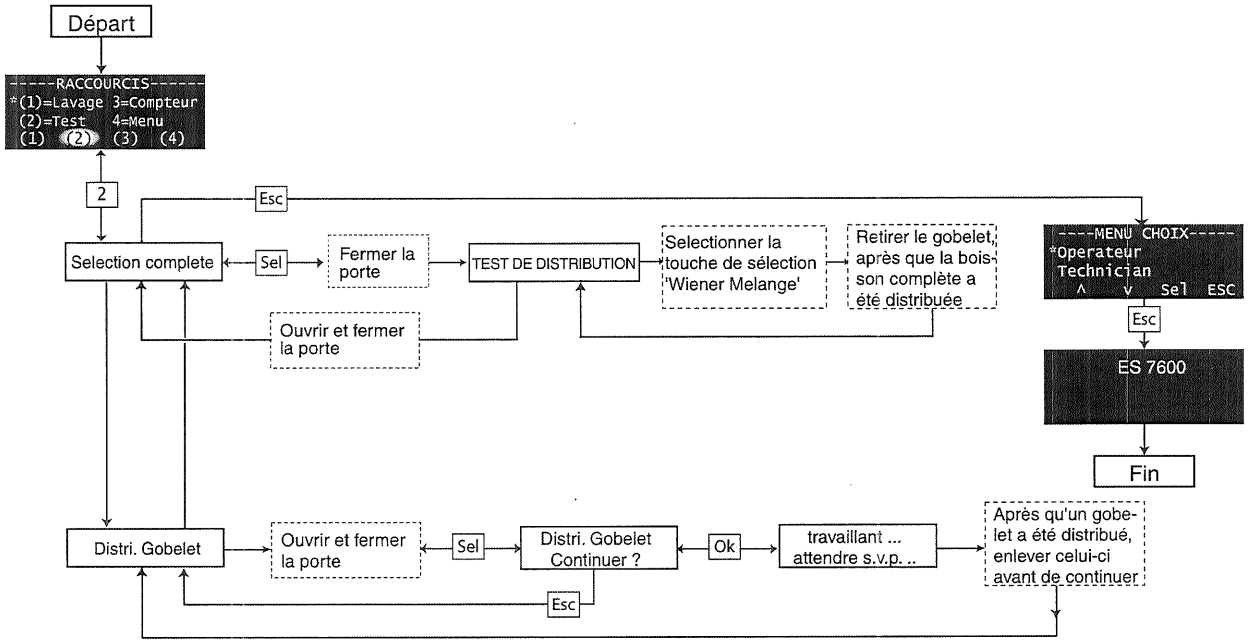

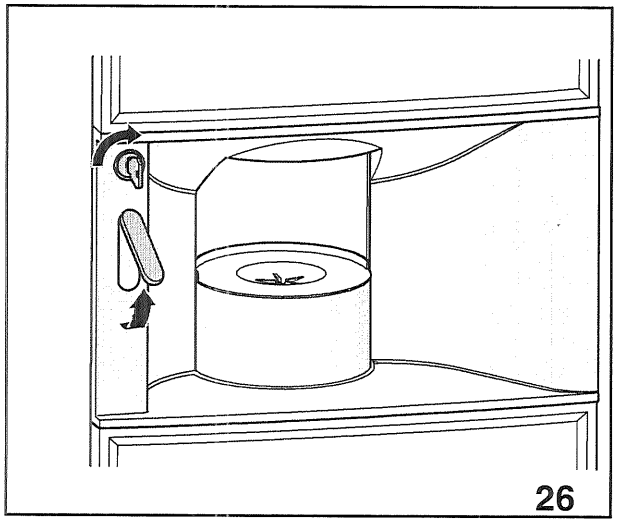

Kit d'hygiène

- Pour économiser du temps lors du nettoyage et du remplissage, il est recommandé d'avoir à sa disposition un kit d'hygiène comprenant :

  - capuchons pour mélangeur
  - un ensemble mélangeur avec roues de fouet.
  - goulots pour poudre
  - Bec de distribution du sucre
  - tête de distribution avec tuyaux
  - tuyau d'infuseur
  - Roue du fouet et boîtier du fouet pour le mélangeur à café
  - glissière à gobelets avec obturateur

Ouvrir et éteindre le distributeur

La poignée de la porte se déverrouille automatiquement quand on tourne la clé.

- Tourner la clé de la porte dans le sens des aiguilles d'une montre *(fig. 26)*.
- Soulever le levier de fermeture de la porte *(fig. 26)*.

Le distributeur s'éteint automatiquement.

Si l'interrupteur principal est allumé, attention de ne pas toucher les éléments et les composants électriques.!

Remplir le réservoir à gobelets

Ne jamais passer en dessous du distributeur de gobelets pour pousser les gobelets vers le haut.

Pour assurer une distribution sans problème des gobelets, utiliser seulement des gobelets de bonne qualité, traités antistatiques, destinés aux distributeurs automatiques.

- Mettre les gobelets dans le réservoir à gobelets comme décrit pour le nettoyage quotidien.

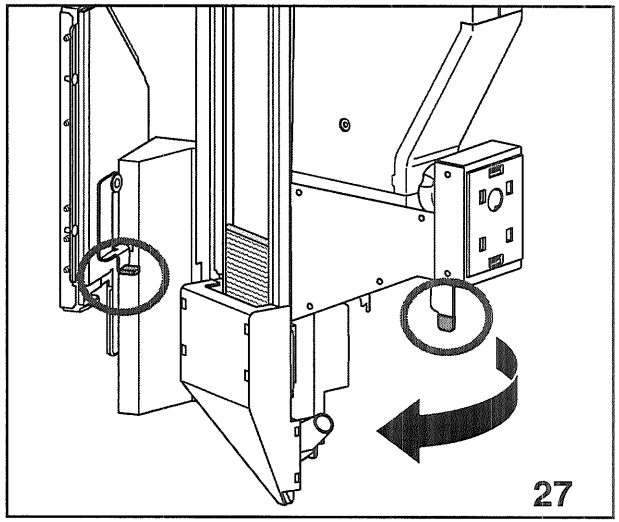

Chargement du sucre/des palettes

- Desserrer et faire pivoter le distributeur de sucre/palettes (voir *routines régulières*) *(fig. 27)*
- Remplir le récipient du sucre.
- Charger les palettes dans les guides de mise en colonne.

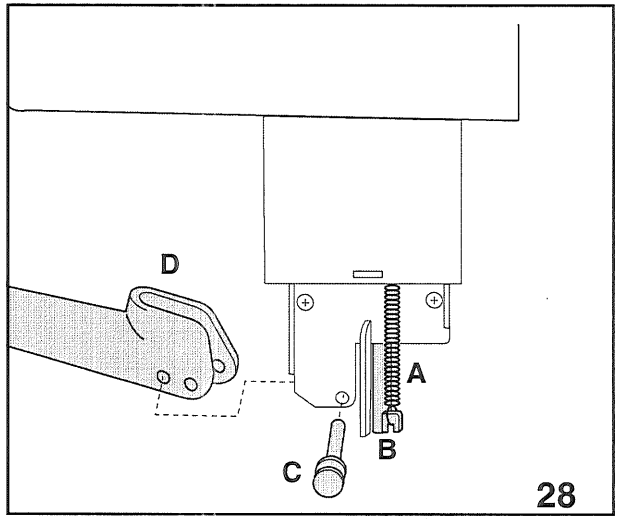

Nettoyage du distributeur de sucre

- Décrocher le ressort de rappel (A) *(fig. 28)*
- Soulever le levier élastique pour dégager le pivot (B).
- Sortir le pivot et le bec de distribution (C, D).
- Rincer et sécher soigneusement le bec de distribution à l'eau chaude.

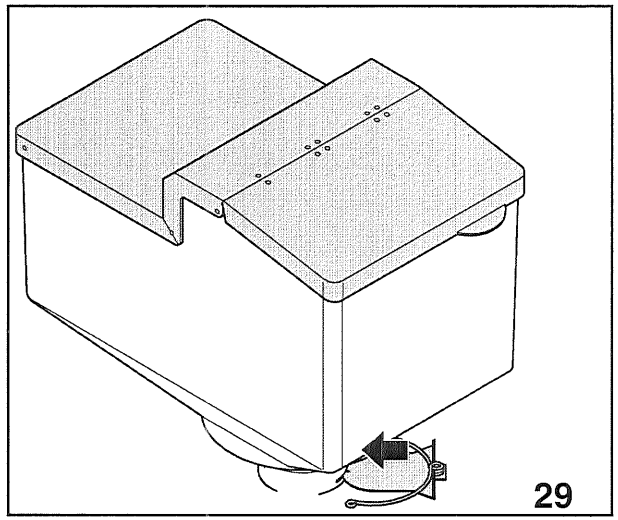

Enlever et remplir le bac à grans de café

- Fermer le registre de distribution du bac à grains de café *(fig. 29)*.
- Soulever le couvercle et remplir le bac.
- Remonter le couvercle, soulever le réservoir du moulin et poser le hors du distributeur sur une surface plane et propre.

Ne pas utiliser la force pour mettre plus de café dans le bac, car cela pourrait endommager le système de dosage.

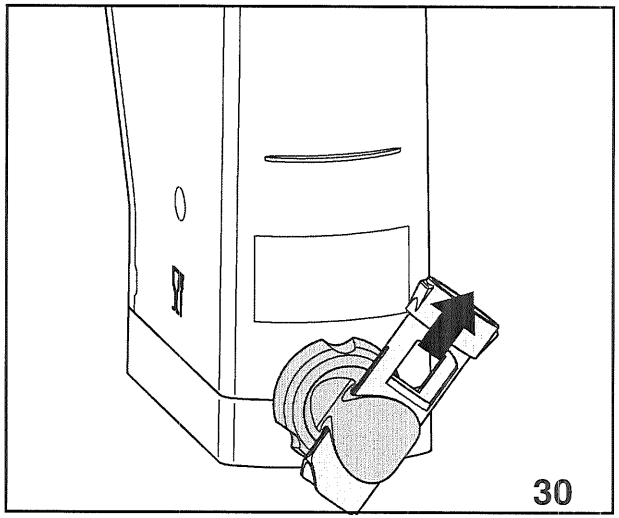

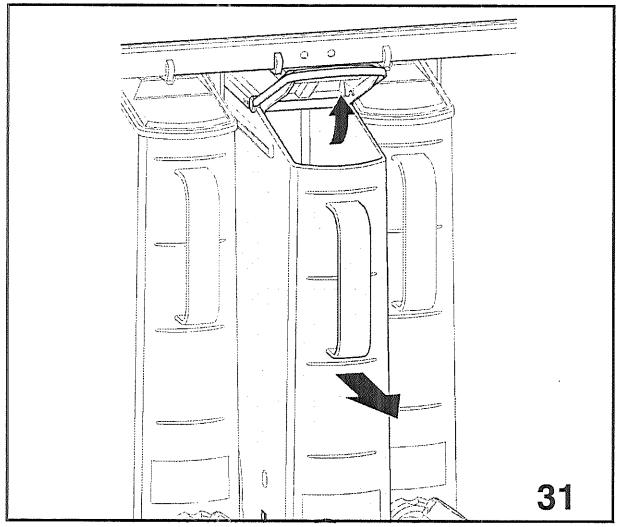

Remplir le bac à ingrédients instantanés

Vérifier quotidiennement le niveau des ingrédients du bac à ingrédients.
Remplir si nécessaire.

Les bacs à ingrédients instantanés doivent être étiquetés pour éviter de les remplir avec les mauvais ingrédients.

- Fermer les guides-poudres en poussant le tuyau de sortie vers le haut. *(Fig. 30)*.
- Remplir les bacs à ingrédients instantanés un par un, comme cela est décrit pour le nettoyage quotidien. *(Fig. 31)*.
- Laisser les guides-poudres fermés.

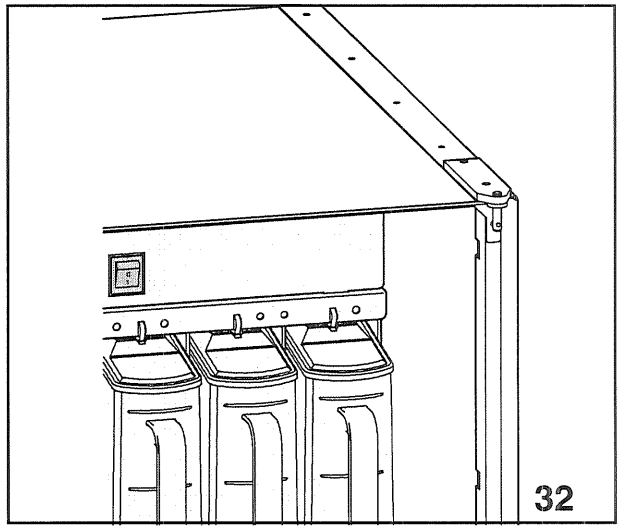

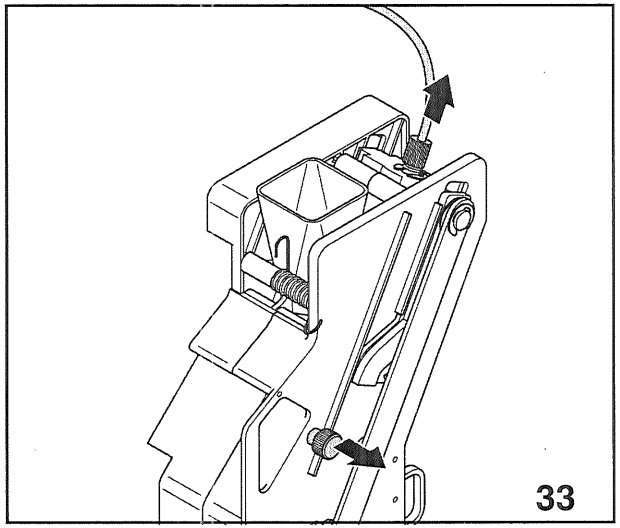

Nettoyer les éléments de l'infuseur espresso

- **Avant de** démonter l'infuseur, **éteindre** à l'interrupteur principal du distributeur *(fig. 32)*.

Enlever l'infuseur espresso

- Séparer le tuyau en Teflon de raccordement à la chaudière du piston supérieur, en prenant soin à conserver le joint *(fig. 33)*.
- Dévisser la poignée qui fixe le groupe à l'étagère *(fig. 33)*.
- Déposer le groupe café.

Nettoyer l'infuseur

- A l'aide d'un chiffon sec et propre, enlever tous résidus de poudre éventuellement présents sur les parties extérieures de l'ensemble café, en particulier de l'entonnoir.

Après chaque charge, ou charque semaine, il convient de nettoyer l'infuseur espresso

Veiller à ce que l'axe de la manivelle du moto-réducteur s'engage dans son logement.

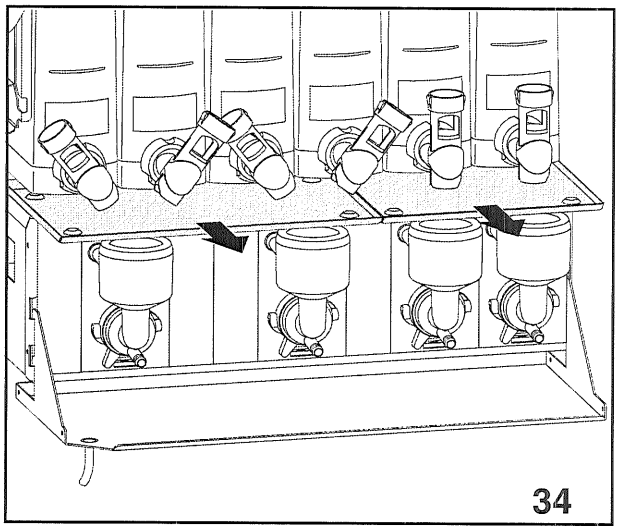

Nettoyage des bacs inférieurs

- Enlever et bien essuyer les bacs inférieurs avec un chiffon humide *(Fig. 34)*.
- Remettre les bacs inférieurs.

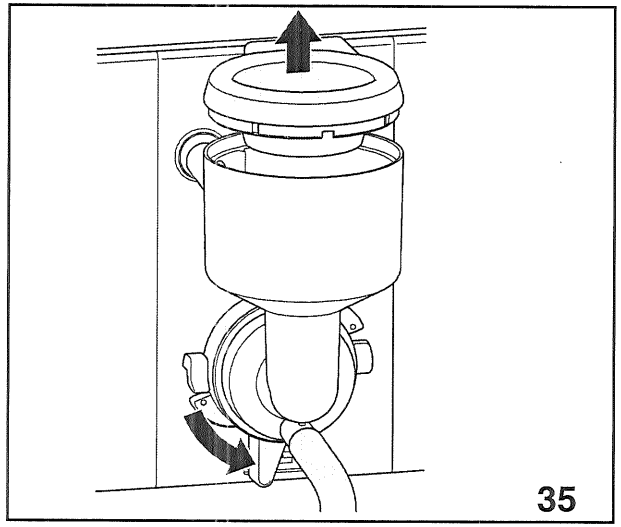

Nettoyage des éléments du système de distribution des ingrédients instantanés

- Enlever le capuchon du mélangeur en le soulevant *(Fig. 35)*.
- Détacher l'anneau d'étanchéité en appuyant sur le levier dans le sens inverse des aiguilles d'une montre et sortir l'entonnoir mélangeur en laissant les tuyaux dessus *(Fig. 35)*.
- Enlever le joint.

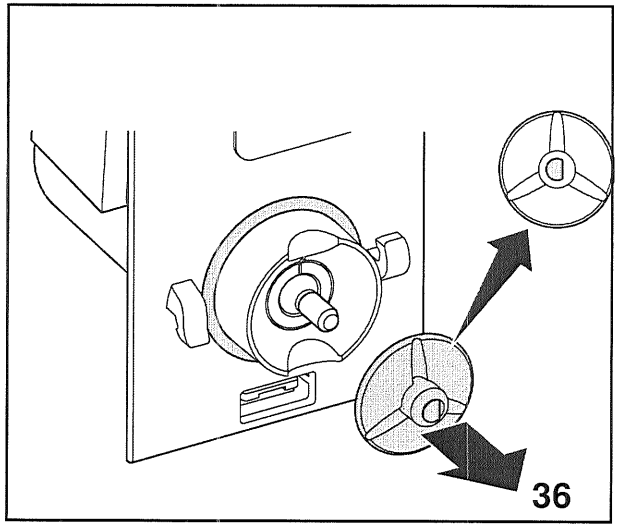

- Enlever la roue du fouet. *(Fig. 36)*.
- Répéter la procédure jusqu'à ce que tous les entonnoirs mélangeurs soient enlevés.

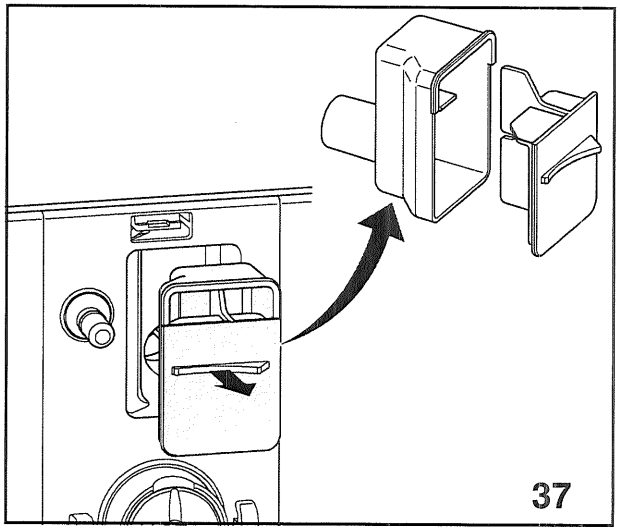

Nettoyage du goulot pour poudre

- Prendre la petite poignée du goulot à poudre et retirer (*fig. 37*).
- Séparer l'élément avant, de l'élément arrière.
- Faire tremper les deux éléments du goulot à poudre dans de l'eau chaude et du détergent.
- Rincer les éléments dans de l'eau chaude propre, essuyer et remettre les éléments en place en procédant dans l' ordre inverse.

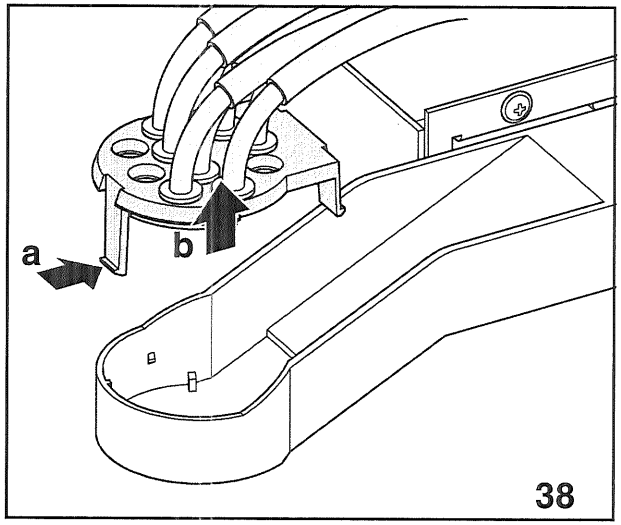

Nettoyage de la tête de distribution

- Presser le tenon de devant (*fig. 38,* **a**) pour liberer la tête de distribution et pousser la tête vers le haut (*fig. 38,* **b**).
- Démonter la tête de distribution, les tuyaux et les entonnoirs mélangeurs. Faire tremper les éléments dans de l'eau chaude et du détergent.
- Si le bras de support de la tête de distribution est très sale, l'enlever et le nettoyer également.

Toujours bien rincer les conduites et les tuyaux après avoir démonté le système de distribution.

Lorsqu'on remonte la tête de distribution avec les tuyaux après le nettoyage, vérifier qu'elle est bien remise dans le bras de support et que les tuyaux sont replacés correctement.

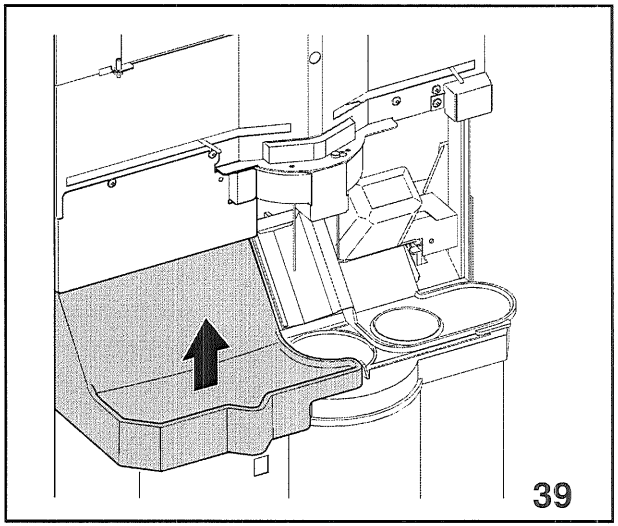

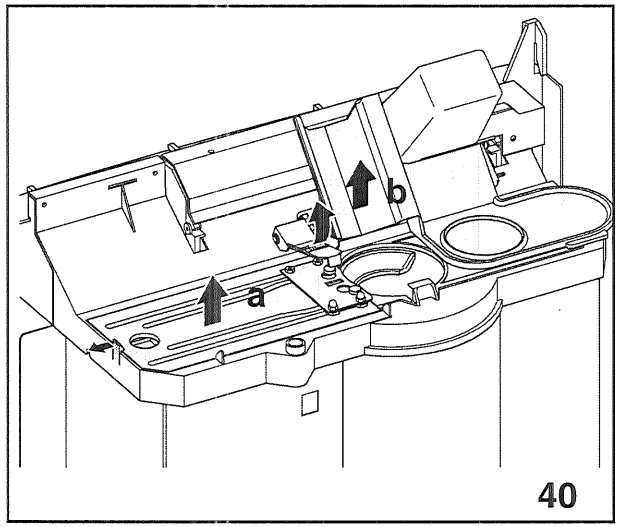

Nettoyage de la zone de distribution

- Enlever la gouttière d'écoulement en poussant vers le haut et en tirant. (*fig. 39*).

- Avec une main, détacher l'ensemble collecteur de gobelets et avec l'autre main, l'enlever en le faisant passer par le trou de la plaque de guidage du collecteur de gobelets. (*fig. 40,a*).

- Détacher et enlever la glissière à gobelets avec obturateur (*fig. 40,b*).

- Faire tremper la glissière à gobelets avec obturateur ainsi que le bac d'égouttage dans de l'eau chaude et du détergent.

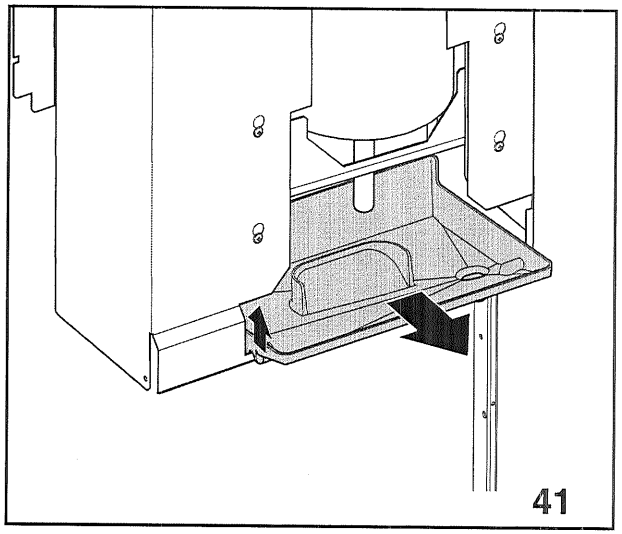

Nettoyage de la plate-forme du gobelet

- Enlever le bac d'égouttage, le vider et le nettoyer (*fig. 41*).

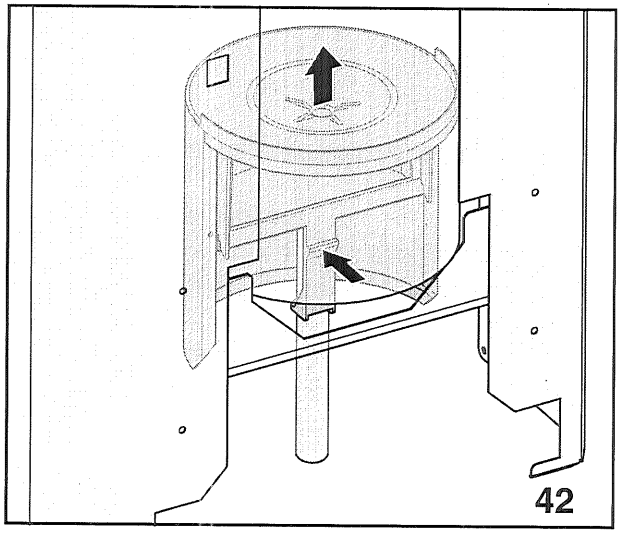

- Avec la main gauche, appuyer sur le levier de fermeture (*fig. 42*).
- Avec la main droite, tirer la plate-forme du gobelet vers le haut.
- Nettoyer le bac d'égouttage et la plate-forme du gobelet et remettre en place.
- Nettoyer la zone autour du réceptacle à gobelets devant la porte du distributeur.

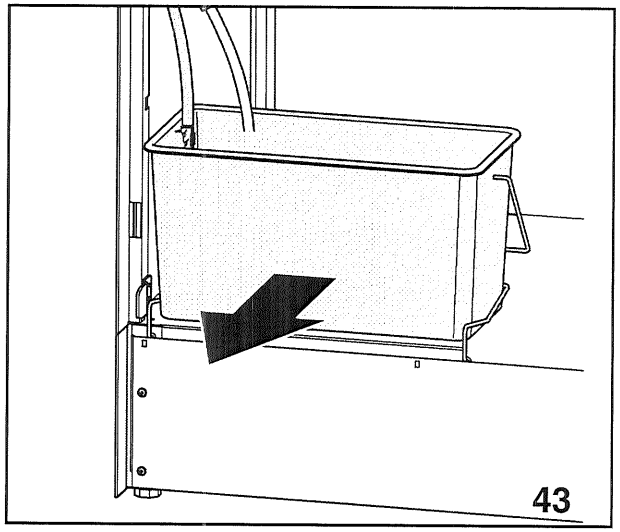

Nettoyage et vidange du seau à déchets

- Enlever le seau à déchets, le vider et le nettoyer (*fig.* 44).

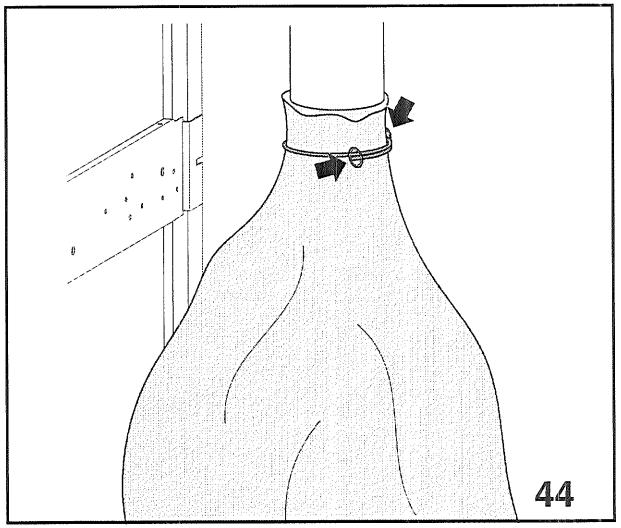

Remplacement du sac pour déchets de café.

- Enlever le sac en plastique pour déchets de café (*Voir routines régulières*) (*fig. 45*).
- Détacher et nettoyer le tube de déversion des déchets de la console de l'infuseur.
- Refixer le tube de déversion des déchets à la console de l'infuseur.
- Monter un nouveau sac pour déchets de café au tube de déversion.

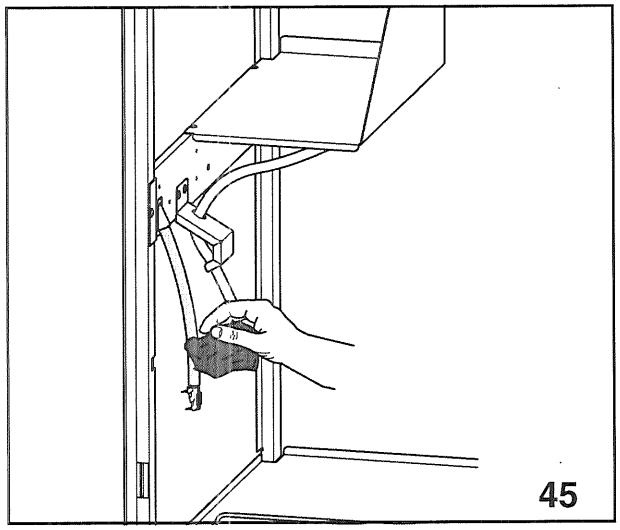

Nettoyage de l'intérieur et de l'extérieur

- Nettoyer le capteur de seau à déchets avec un chiffon humide propre et bien essuyer. (*fig. 46*).
- Nettoyer la porte et la boîte à l'intérieur et à l'extérieur, de même que le fond avec un chiffon humide propre.
- Rincer bien soigneusement tous les éléments que l'on a fait tremper avec de l'eau chaude propre.
- Essuyer tous les éléments avec un chiffon sec.

Vérifier qu'il ne reste plus de saleté ni de détergent sur les éléments.

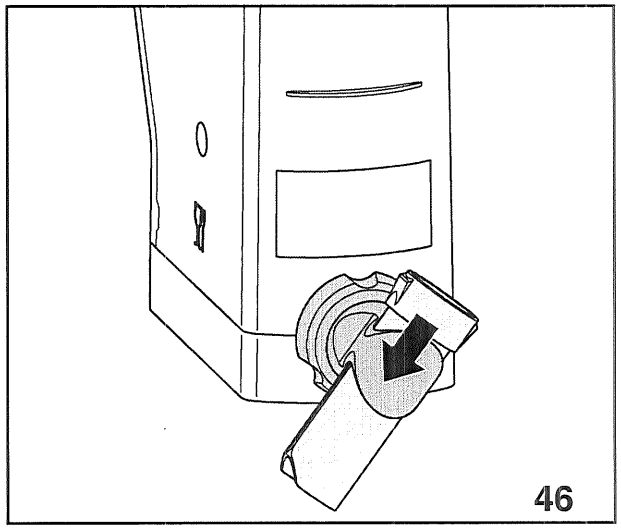

Remontage des éléments nettoyés

- Remonter tous les éléments.
- Ouvrir les guides-poudres des bacs à ingrédients en poussant les tubes vers le bas (*fig.*).

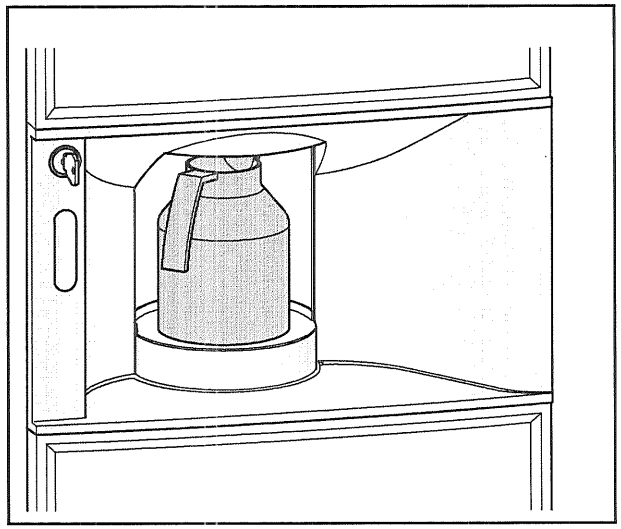

Rinçage et dernière vérification

- **Allumer** à l'interrupteur principal.
- Disposer d'un récipient (1,5 l au minimum) pour mettre sur la plate-forme à cafetière. (*fig.*).
- Revenir à l'affichage et effectuer deux rinçages du distributeur à l'aide des touches de présélection. (voir *routines régulières*).
- Nettoyer l'exterieur du distributeur avec un chiffon propre et humide.
- Effectuer un test de distribution :
  - en appuyant sur la touche de sélection 'Wiener Melange'

  ou
  - en utilisant la fonction test de distribution, See "Dernière vérification / Vente test" on page 41.

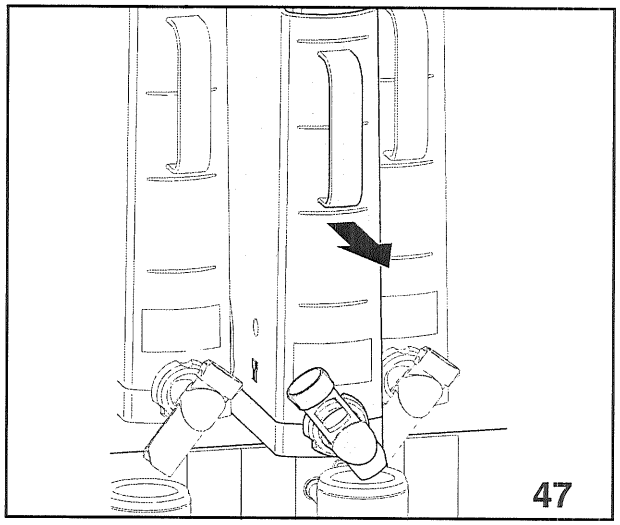

Nettoyage des bacs à ingrédients instantanés

- Prendre le bac par la poignée et le retirer de son support (*fig. 47*). Le couvercle est automatiquement déverrouillé.
- Retirer le couvercle entièrement.
- Vider les ingrédients du bac dans un sac en plastique ou dans un récipient propre.

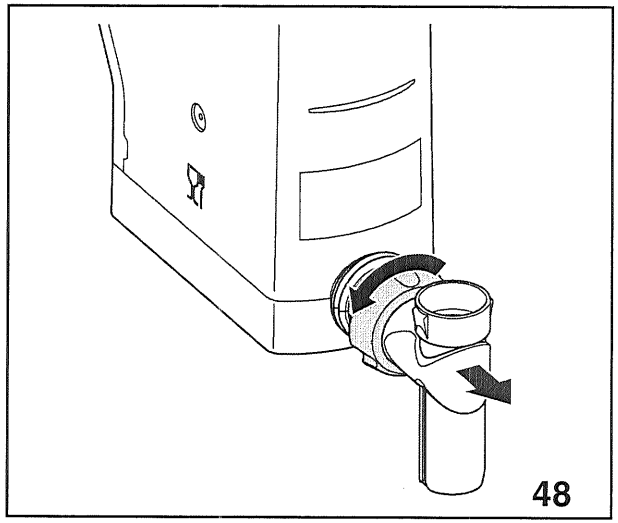

- Dévisser l'écrou de la fermeture du côté avant du bac et enlever le guide-poudre. (*fig. 48*).
- Dévisser l'écrou de la fermeture du côté arrière du bac et retirer le dispositif de dosage.

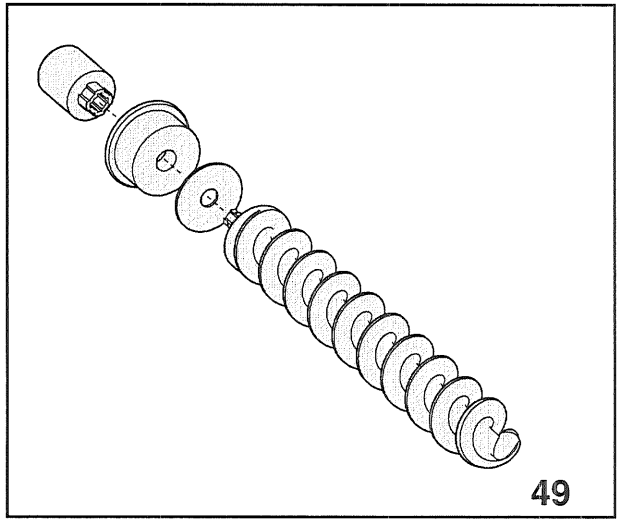
49

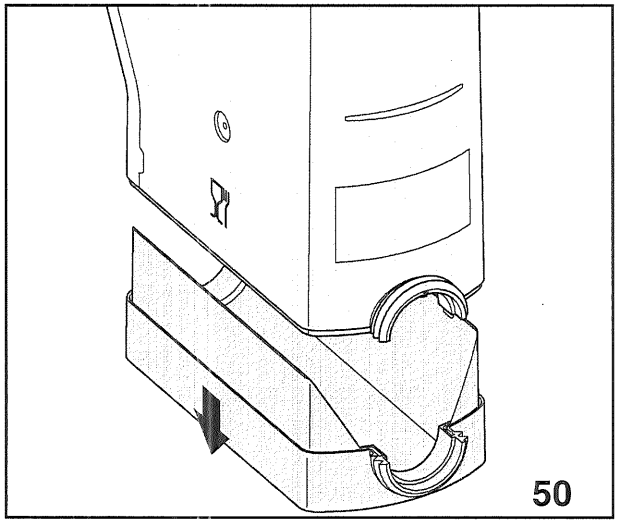
50

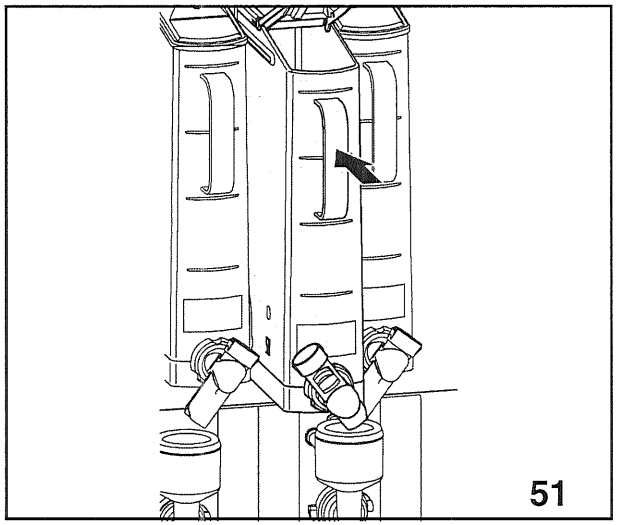
51

- Démonter le dispositif de dosage (*fig. 49*) comme suit :
  - couplage
  - bague-joint
  - vis sans fin
  - disque en feutre

Toutes les pièces des bacs à ingrédients instantanés peuvent passer au lave-vaisselle.

- Démonter l'élément du fond du bac (*fig. 50*).
- Faire tremper tous les composants dans de l'eau chaude et du détergent, excepté le disque en feutre.
- Rincer soigneusement tous les composants dans de l'eau chaude propre.
- Essuyer soigneusement les composants.
- Remonter le bac à ingrédients instantanés dans l'ordre inverse.

- Remettre le bac en place. (*fig. 51*).
- Remplir le bac avec l'ingrédient instantané.
- Répéter la procédure pour tous les autres bacs.

S'assurer que l'ouverture du tube de sortie est orientée vers le bas.

Les bacs doivent toujours être remis dans leur position initiale.

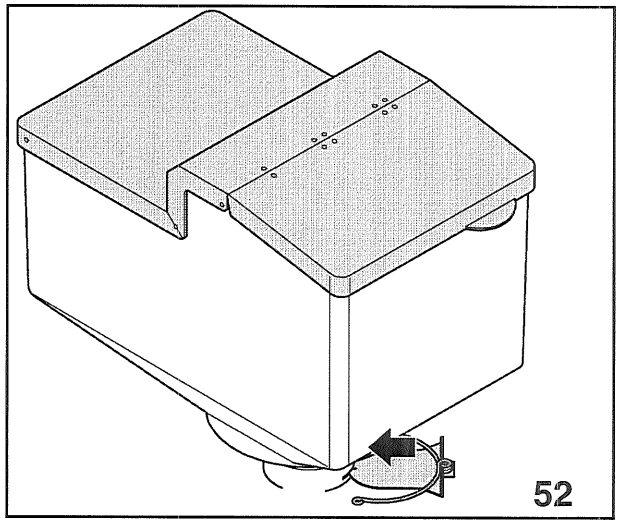

Nettoyage du bac à grains de café

- Fermer le registre de distribution *(fig. 52)*.
- Soulever le bac à grains de café du moulin
- Soulever le couvercle et vider le bac. à grains de café.
- Faire tremper le bac à grains de café dans de l'eau chaude et du détergent.
- Rincer soigneusement le bac à grains de café dans de l'eau chaude propre.
- Laisser sécher le bac à grains de café complètement.
- Charger des grains de café et remonter le couvercle.
- Remonter le bac à grains dans le distributeur et ouvrir le régistre de distribution.

Contrôler que le régistre de distribution soit ouverte complètement..

Activer et remettre les compteurs à zéro

Suivre ce diagramme pour vérifier et remettre les compeurs à zéro.

Le chiffre d'affaires des ventes et le nombre d'unités vendues sont disponibles aussi bien en tant que chiffre total qu'en tant que chiffre comptabilisant les divers types de boissons sélectionnés.

Remarque : Seuls les compteurs "Cash audit" (vérification argent) sont remis à zéro par cette fonction de remise à zéro.

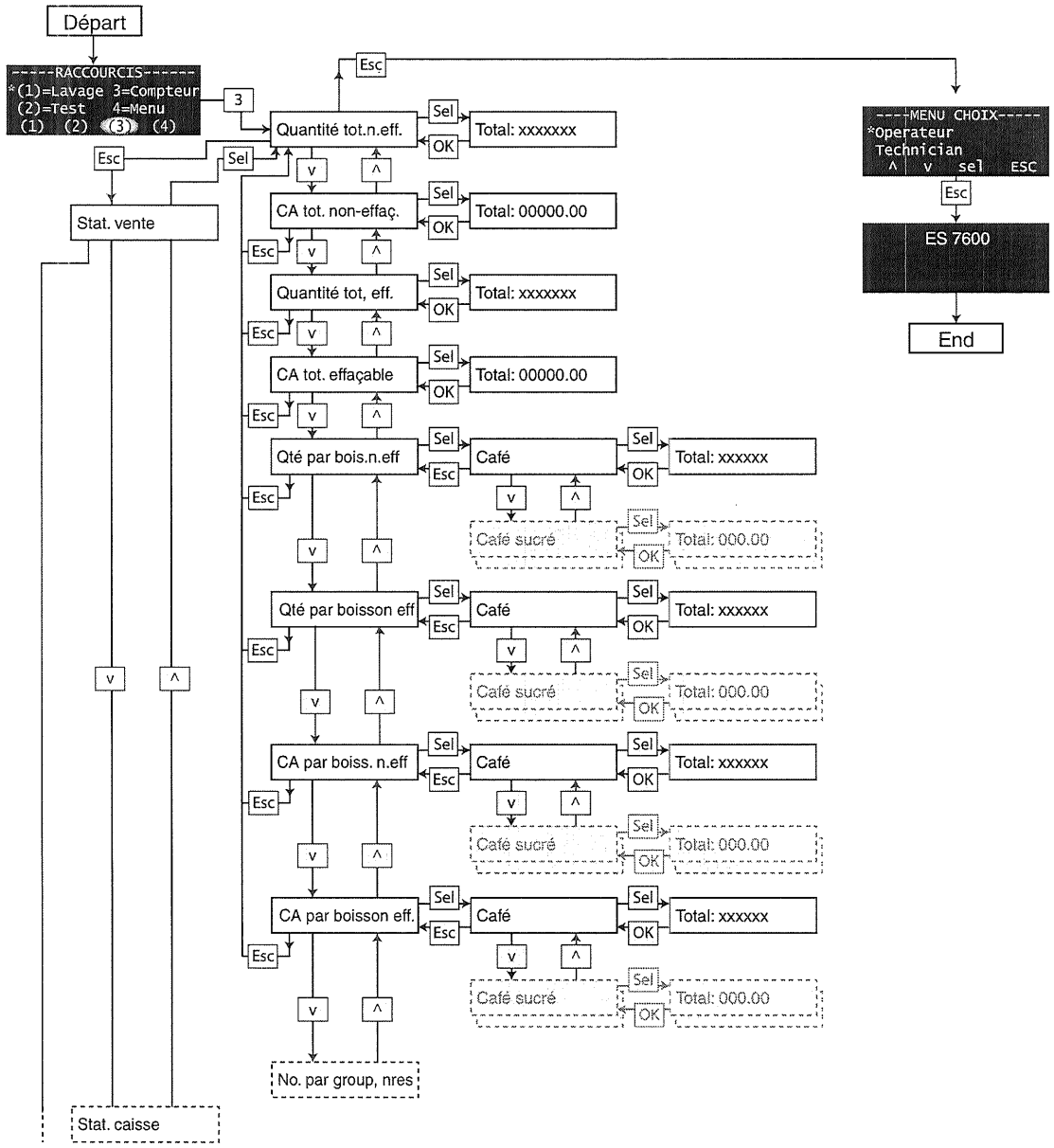

* Applicable uniquement aux mécanismes à monnaie BDV et MDB/ICP.

Suite page suivante page

Diagramme suite

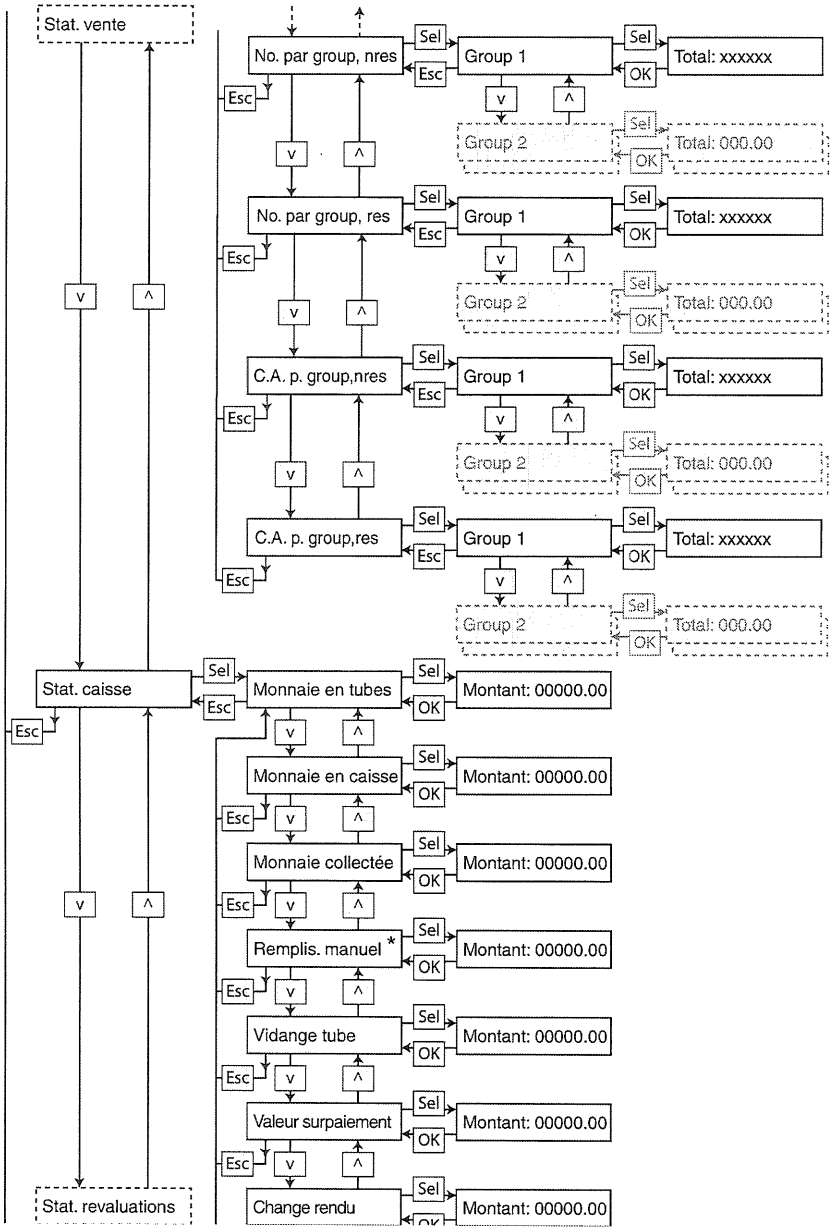

Suite page suivante

Diagramme suite

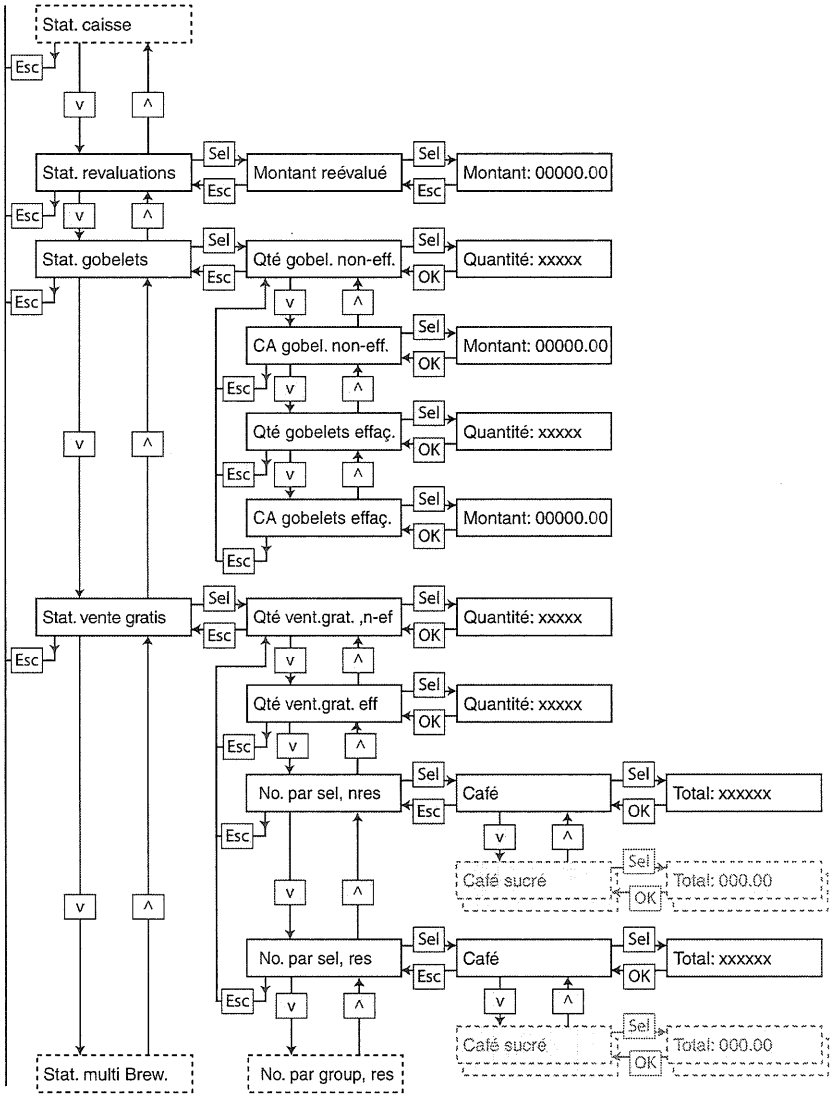

Suite page suivante

Diagramme suite

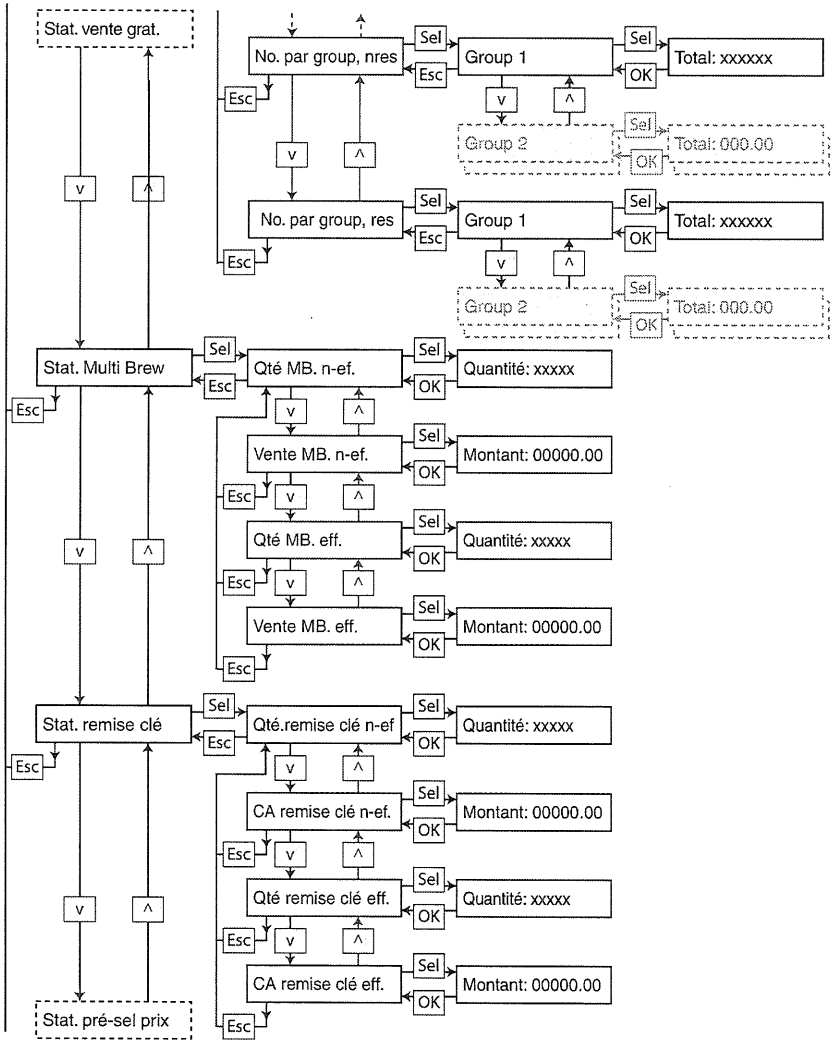

Suite page suivante

Diagramme suite

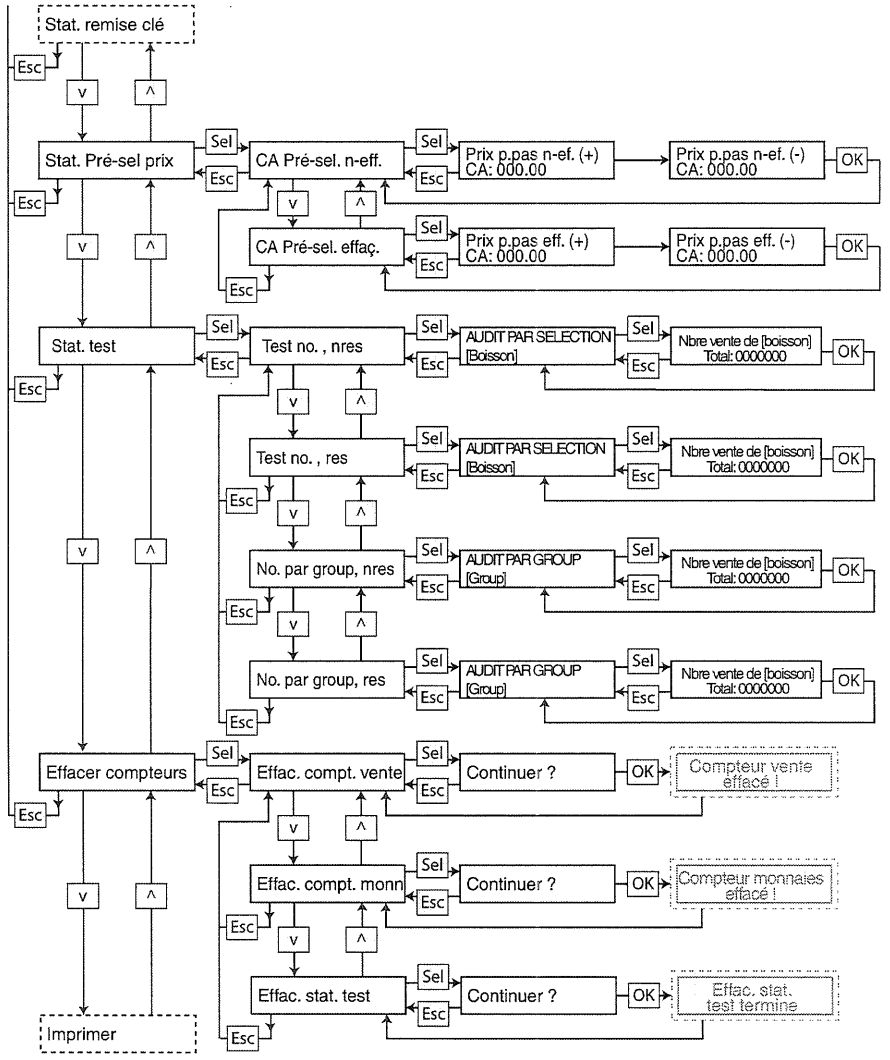

Suite page suivante

Diagramme suite

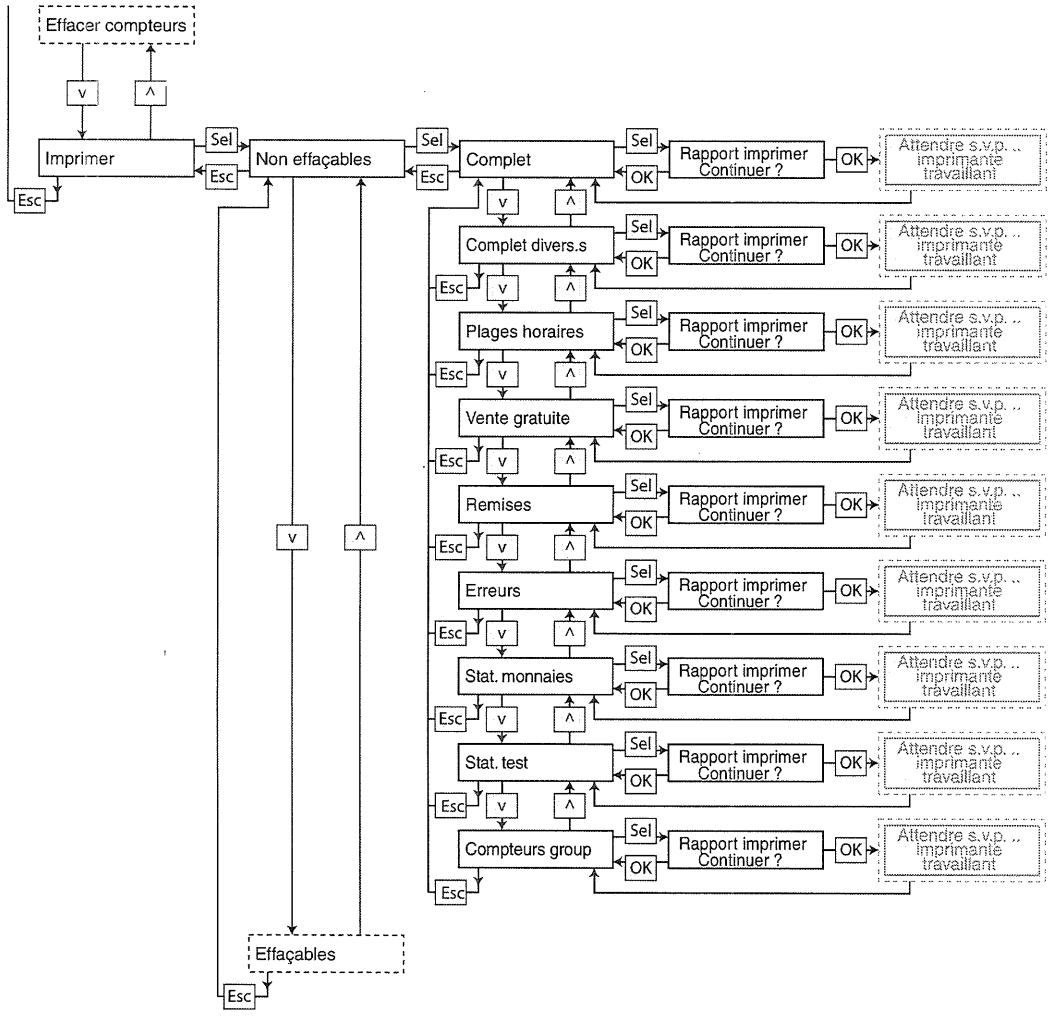

Suite page suivante

Diagramme suite

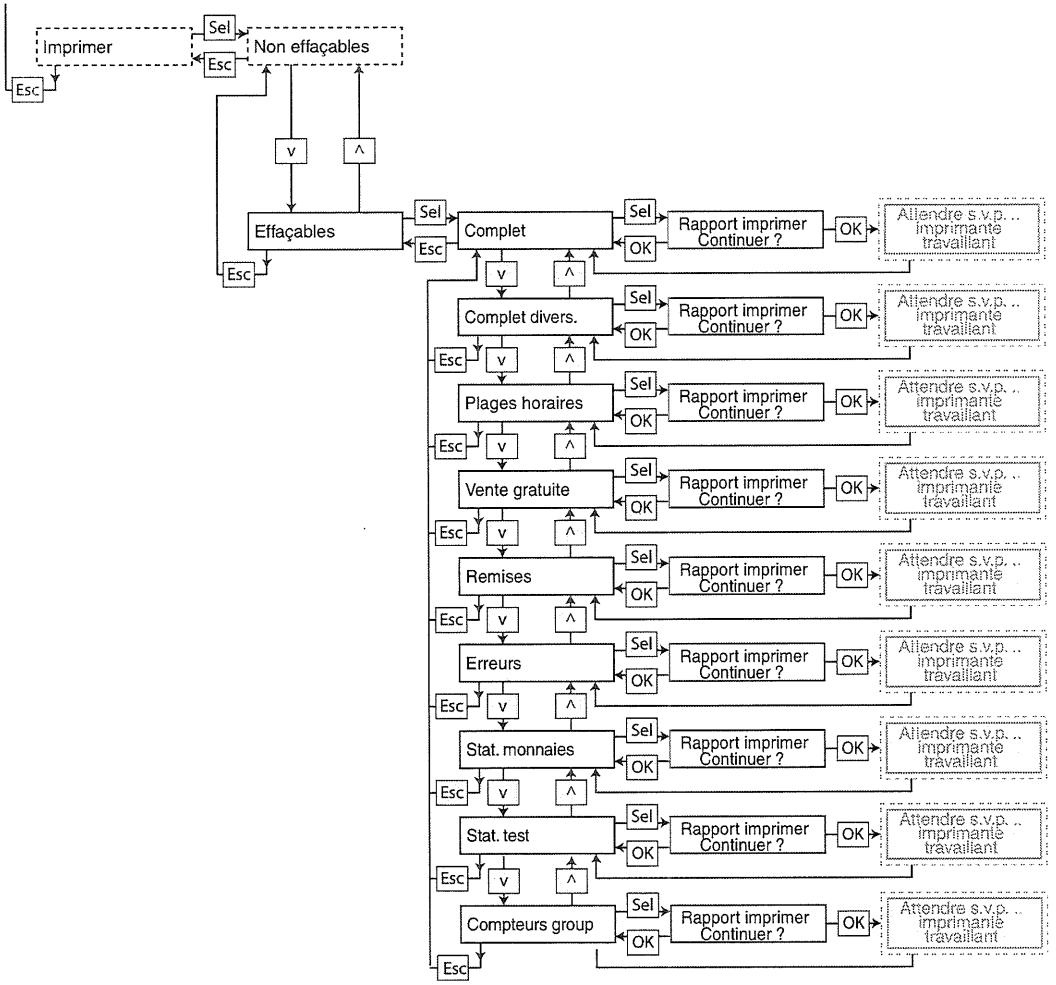

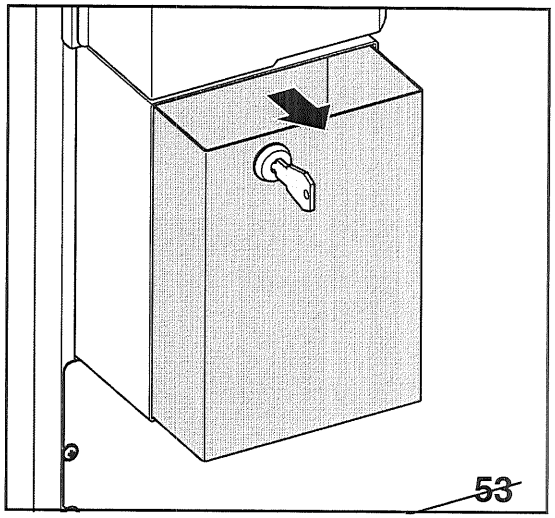

Vider la caisse

- Ouvrir la porte du distributeur.
- Introduire la clé de la caisse dans la serrure et tourner dans le sens des aiguilles d'une montre.
- Sortir la caisse en tirant et la vider. (*fig.)*
- Revenir à l'écran et suivre le diagramme pour enregistrer électroniquement le montant prélevé.

Le montant est enregistré sous "Collected money" (argent collecté) (See "Activer et remettre les compteurs à zéro" on page 51.)

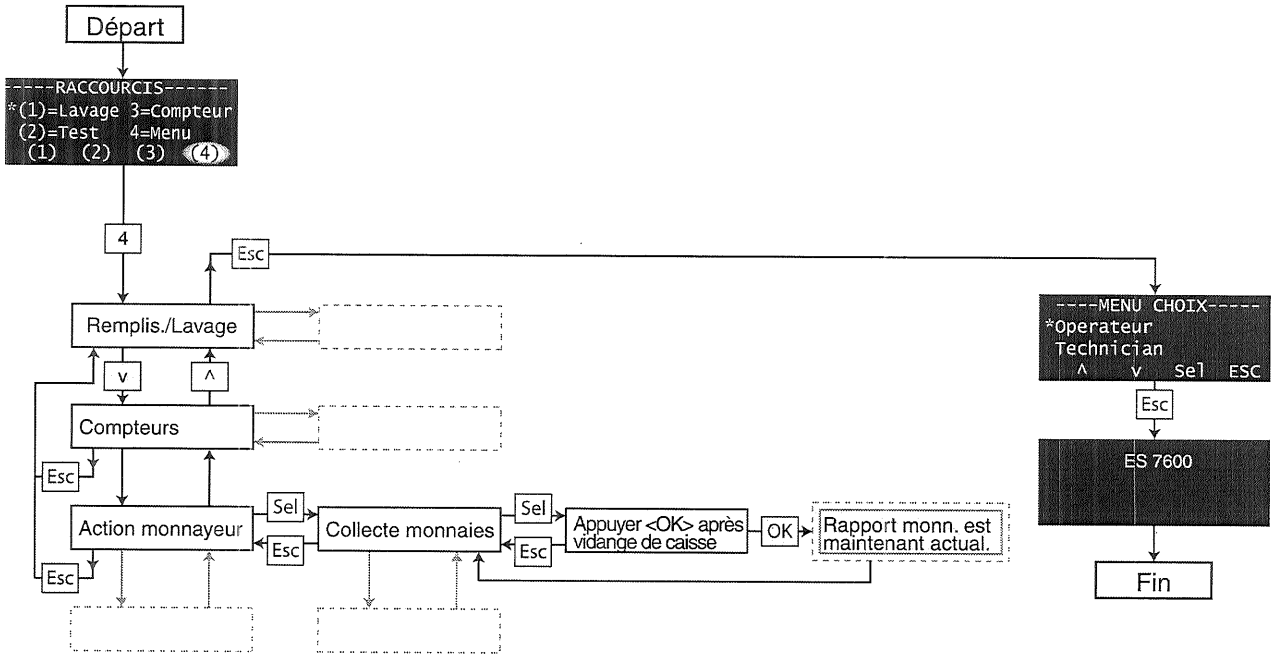

Rendre la monnaie manuellement

Cette procédure est applicable uniquement pour les mécanismes à monnaie BDV et MDB/ICP.

Introduire le montant de monnaie à rendre dans le distributeur par la fente à monnaie.

Suivre le diagramme pour enregistrer électroniquement le montant introduit de monnaie à rendre.

La somme introduite est enregistrée sous "Manually filled" (remplissage manuel) (See "Activer et remettre les compteurs à zéro" on page 51.).

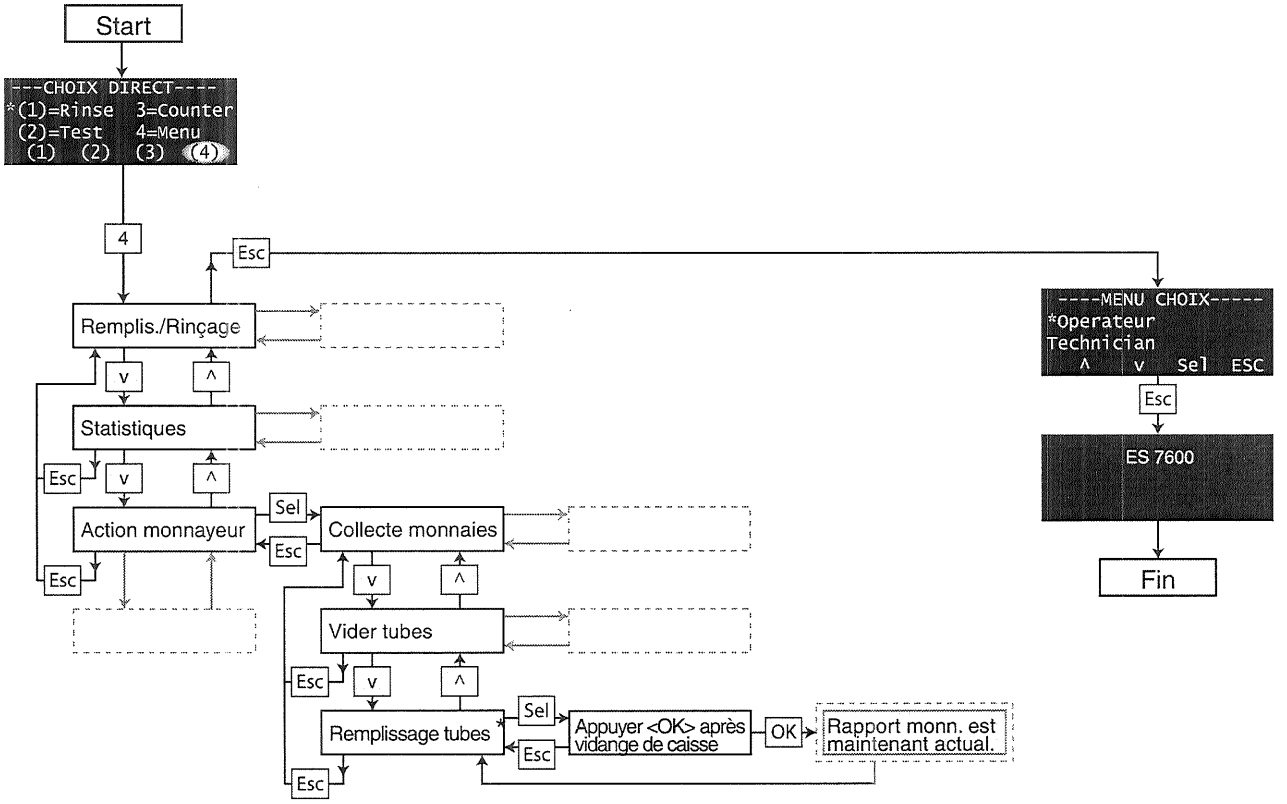

* Applicable uniquement aux mécanismes à monnaie BDV et MDB/ICP

Réglage du rinçage périodique automatique

Suivre le diagramme pour déterminer une ou plusieurs périodes de rinçage automatique (jusqu'à sept périodes).)

Fixer une période signifie que le distributeur est programmé pour effectuer une procédure automatique de rinçage à une heure spécifique, un jour donné par semaine. L'heure et le jour sont des fonctions indépendantes l'une de l'autre.

Exemple :
La période 1 est réglée sur 23h00 avec "Set rinse time" (réglage de l'heure de rinçage) et sur mardi (1) avec "Set rinse day" (réglage du jour de rinçage) (voir diagramme).

La période 2 est réglée sur 23h00 avec "Set rinse time" et sur vendredi (4) avec "Set rinse day" (Voir diagramme).

Résultat : Le rinçage automatique sera effectué les mardi et vendredi à 23h00.

Si le rinçage est demandé chaque jour de la semaine à la même heure, il suffit de déterminer une période et de régler le jour sur "All" (Tous) (7).

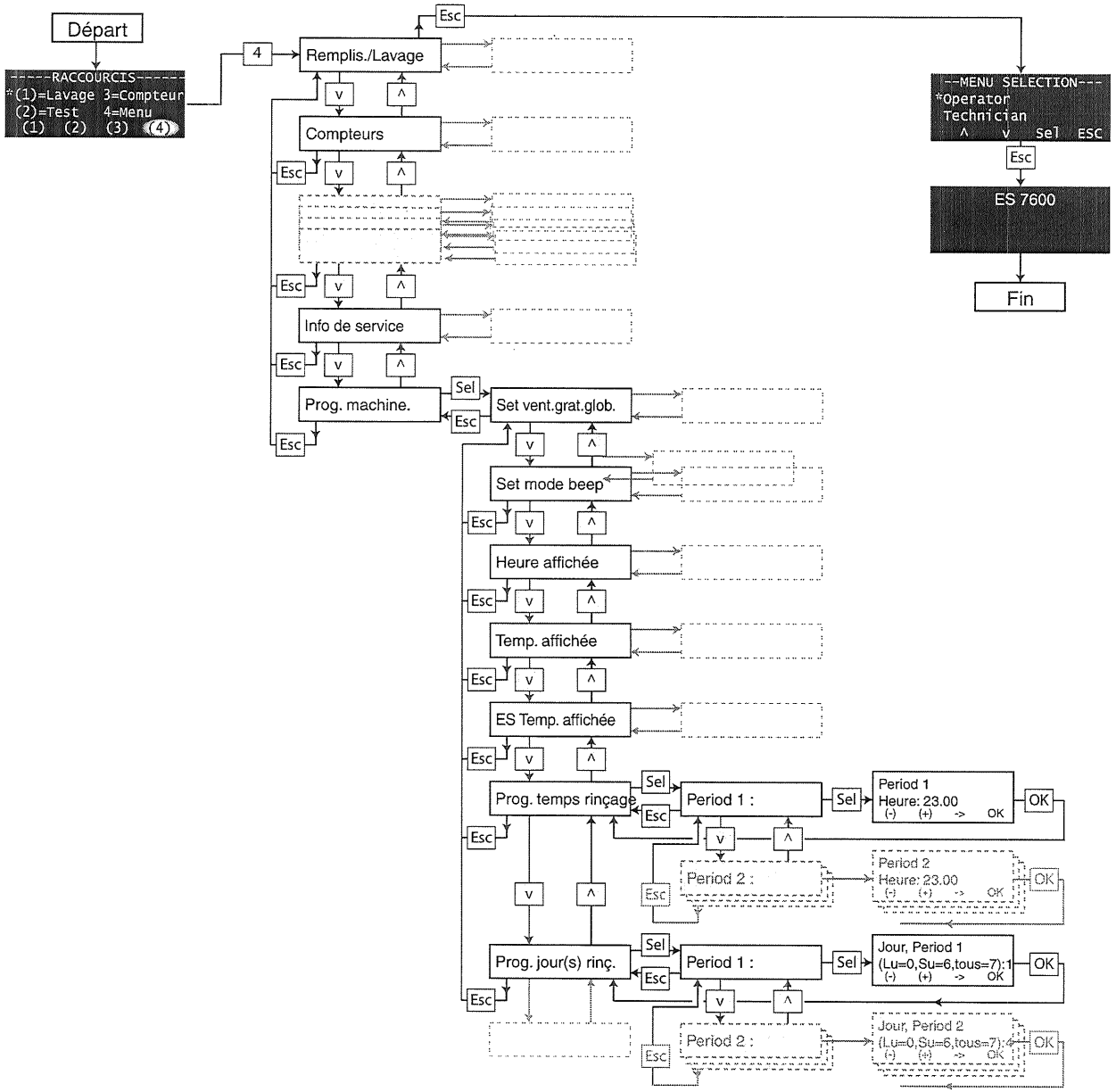

Changement des prix

Suivre le diagramme pour changer le prix d'une boisson.

Voir la section Settings buttons (réglage des touches) à la page 16 pour avoir des explications sur l'emploi des touches Plus (+), Moins (-), Suivant (->) et Garder (OK).

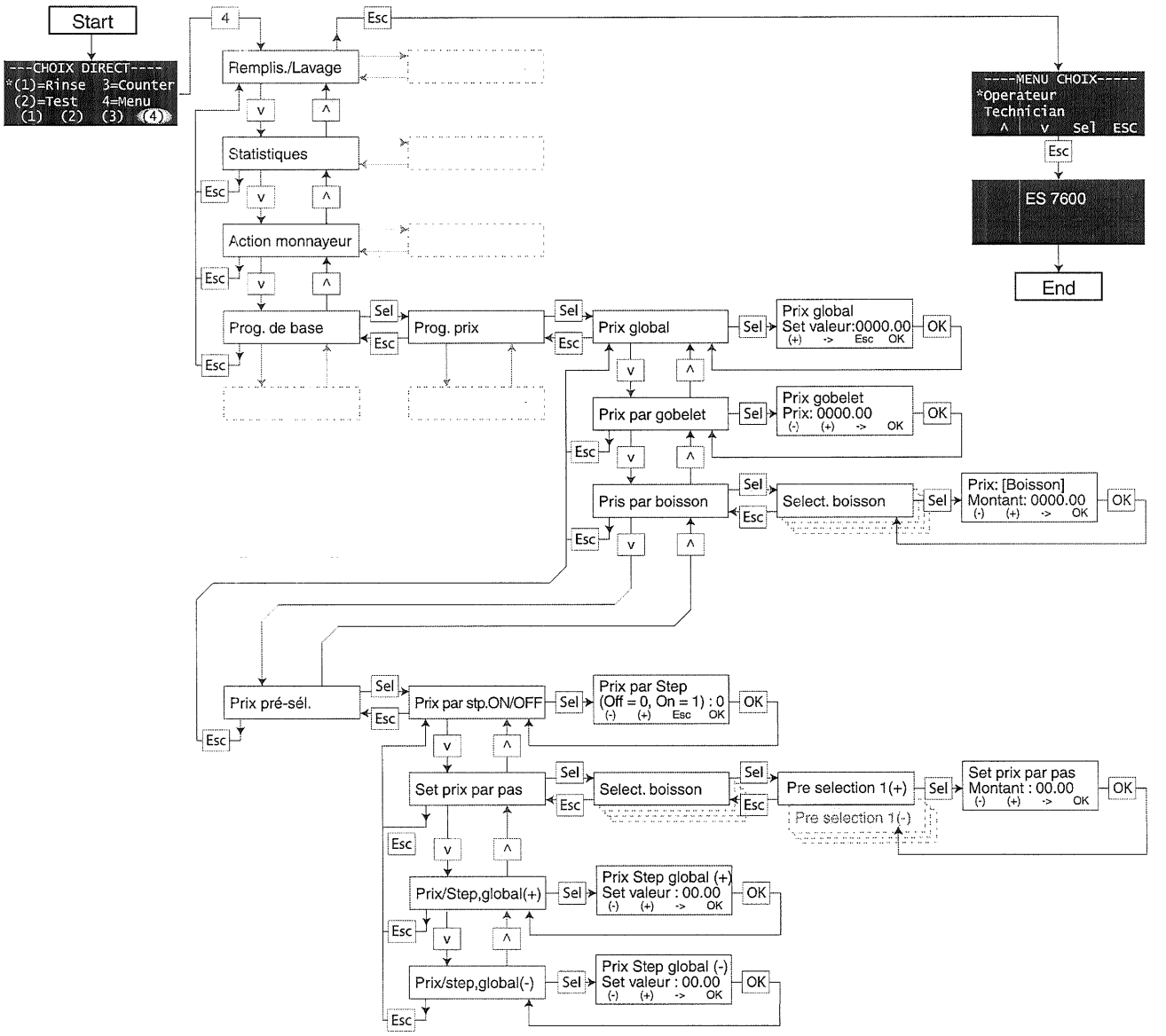

Réglage de la vente gratuite et programmation du rabait à clé

Suivre ce diagramme pour

- activer ou désactiver la vente gratuite

ou

- programmer ou changer le rabais à clé

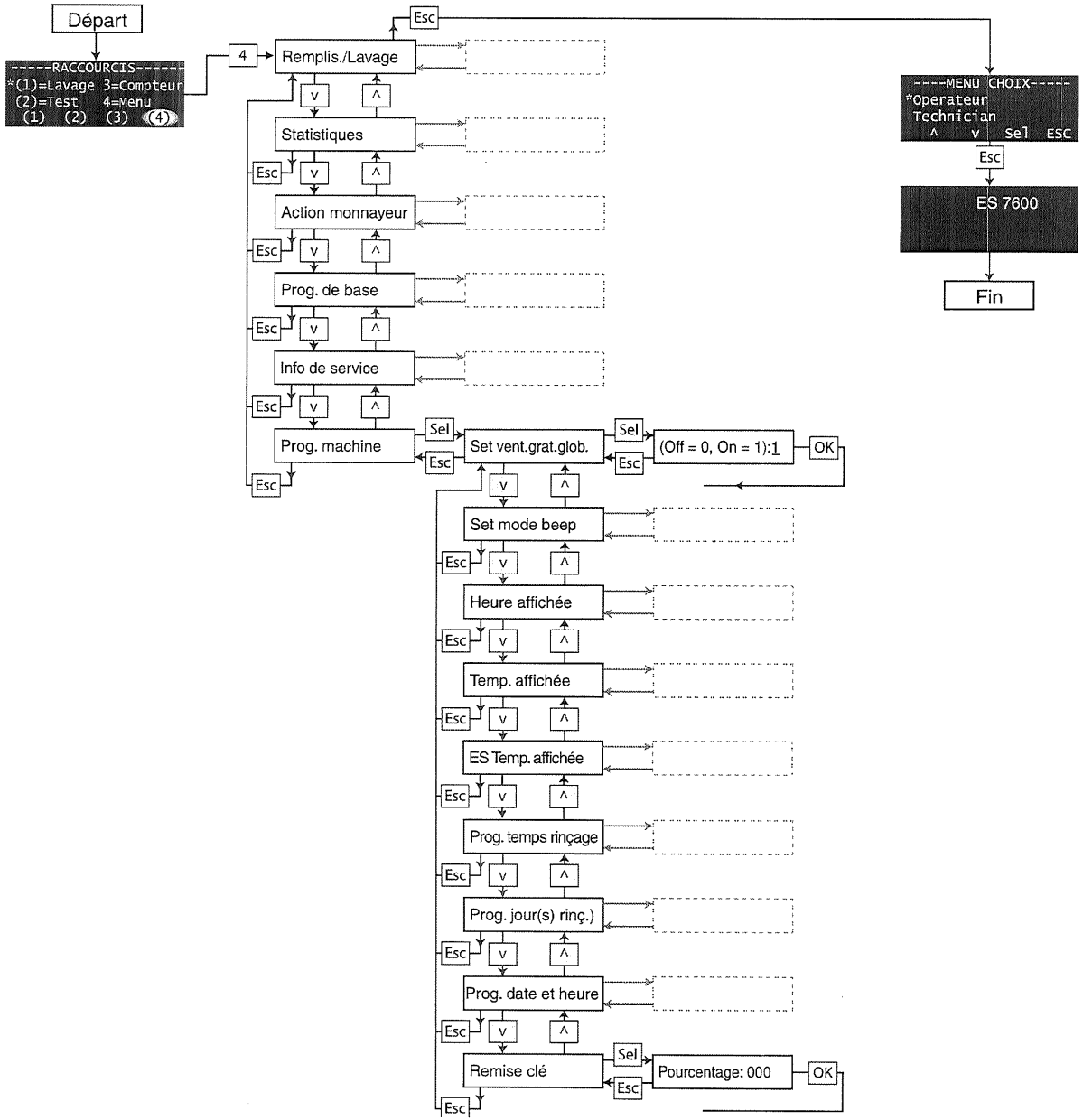

Périodes d'économie d'énergie

- Pour faire des économies d'électricité, lorsque le distributeur n'est pas utilisé, utiliser cette fonction qui abaisse la température du chauffe-eau et éteint la lumière de la porte.
- Cette fonction est activée/désactivée par 'Set state'.
- Il est possible de programmer 7 périodes d'économie d'énergie par semaine : les jours de la semaine sont identifiables à l'aide de chiffres qui vont en progressant (0 = lundi, 1 = mardi etc. et tous les jours de la semaine : Tous = 7)
- La même période ne peut pas comporter des jours de semaines différentes (périodes) ; par exemple on ne peut pas régler du lundi au lundi. Le moment choisi comme le début de la période ne peut pas être plus tard que l'heure marquant la fin de la période. (Voir Exemple erroné 2.
- Si les périodes doivent se chevaucher, le distributeur sera "éteint" pendant toute la période couvrant ces deux périodes. voir exemple : Période 3.
- Si l'on veut faire 2 fois des économies d'énergie pendant une même période, il faut 2 réglages. Voir Exemple : Périodes 1 et 2.
- Le réglage de la température pendant la période d'économie d'énergie se fait avec 'set temperature'
- La fonction Eteindre la lumière de la porte pendant une période d'économie d'énergie est activée/désactivée avec 'set doorlight'.
- Les Exemples erronés 1 et 2 décrivent des réglages qui donneront des résultats indésirés.

Exemple :
Le ditributeur doit fonctionner tous les jours de la semaine de 07h00 à 22h00. Le reste du temps, pendant la semaine et pendant le weekend, le distributeur est réglé sur "économie d'énergie". Il faut alors régler les trois périodes suivantes :

Période 1			
Premier jour	TOUS=7	Heure du début	00.00
Dernier jour	TOUS=7	Heure de la fin	07.00
Résultat : Le distributeur est "éteint" de minuit 00h00 au matin à 7h00 le même jour.			
Période 2			
Premier jour	TOUS=7	Heure du début	22:00
Dernier joury	TOUS=7	Heure de la fin	23:59
Résultat : Le distributeur est "éteint" tous les jours de 22h00 à minuit le même jour. .			
Période 3			
Premier jour	Ven=4	Heure du début	22:00
Dernier jour	Dim=6	Heure de la fin	23:59
Résultat : Le distributeur est "éteint" du vendredi soir à 22h00 jusqu'au dimanche soir à 23h59.			

Exemple erroné 1:

Période1			
Premier jour	Lun=0	Heure du début	22:00
Dernier jour	Ven=4	Heure de la fin	07:00
Résultat : Le distributeur est "éteint" du lundi à 22h00 au vendredi à 7h00, ce qui n'était pas ce que l'on voulait..			

Exemple erroné 2:

Période 1			
Premier jour	TOUS=7	Heure du début	22:00
Dernier jour	TOUS=7	Heure de la fin	07:00

Routines additionnelles

Si une touche est sélectionnée et activée pendant une période d'économie d'énergie, le distributeur quitte le mode "économie d'énergie" pour repasser au mode distribution. Dès que la température de l'eau du réservoir a atteint la 'nominal temperature', la boisson est distribuée.

Lorsque les touches sont restées inactivées pendant plus de 10 minutes après la distribution de la dernière boisson, et que le distributeur est toujours en mode "économie d'énergie, le distributeur revient au mode "économie d'énergie".

La température ne doît jamais être régler au-dessous de 65 °C.

Réglage des périodes “économie d’énergie”

- Suivre ce diagramme pour définir une ou plusieurs périodes d’économie d’énergie (jusqu’à 7 périodes)
- Régler une période signifie planifier le fonctionnement du distributeur pour réduire la température du chauffe-eau comme si on le faisait avec ‘Set temperature’ et pour éteindre la lumière de la porte comme si on activait ‘Set doorlight’.

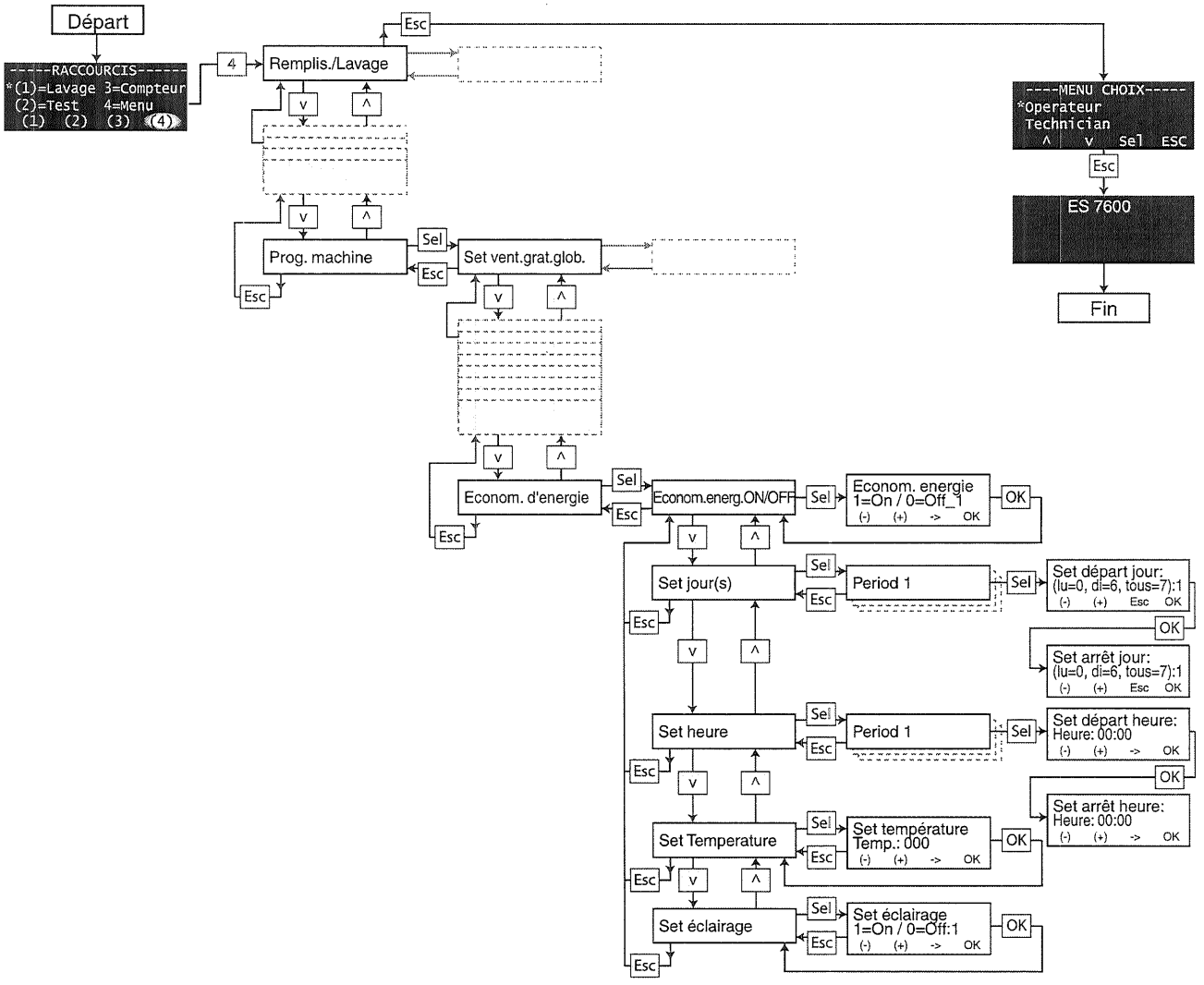

RÉGLAGES

Instructions générales

Avant de commencer toutes opérations de réglage demandant le retrait d'une pièce quelconque de l'unité en question, il faut impérativement éteindre le distributeur.

- Les opérations décrites aux pages suivantes doivent être effectuées uniquement par du personnel qualifié connaissant parfaitement les normes en vigueur concernant l'utilisation correcte du distributeur, et ayant des connaissances spécifiques quant au fonctionnement du distributeur dans le cadre de la sécurité électrique et de la réglementation de la santé.

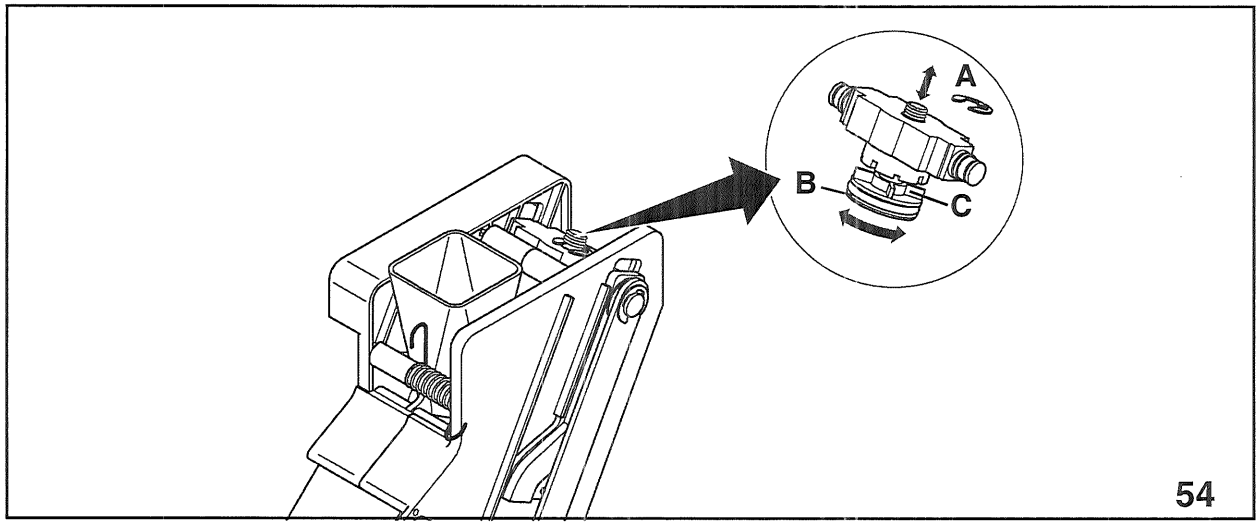

Réglage du volume de chambre d'infusion

- **Eteindre** à l'interrupteur principal du distributeur.
- Faire pivoter le distributeur de sucre/ palettes.
- Démonter l'infuseur (voir *routines hebdomadaires*).

Le piston supérieur ayant été placé correctement, le groupe café fonctionne avec des doses de café de 5,5 à 8,5 g.

- Retirer le circlip (A) de son logement *(fig. 54)*.
- Placer le piston supérieur (B) dans les encoches appropriées (C):

  - encoches moins profondes pour les doses:
    de 5.5. à 7.5 g.

  - encoches plus profondes pour les doses:
    de 6.5 à 8.5 g.

Remontage de l'infuseur:
Veiller à ce que l'axe de la manivelle du moto-réducteur s'engage dans son logement.

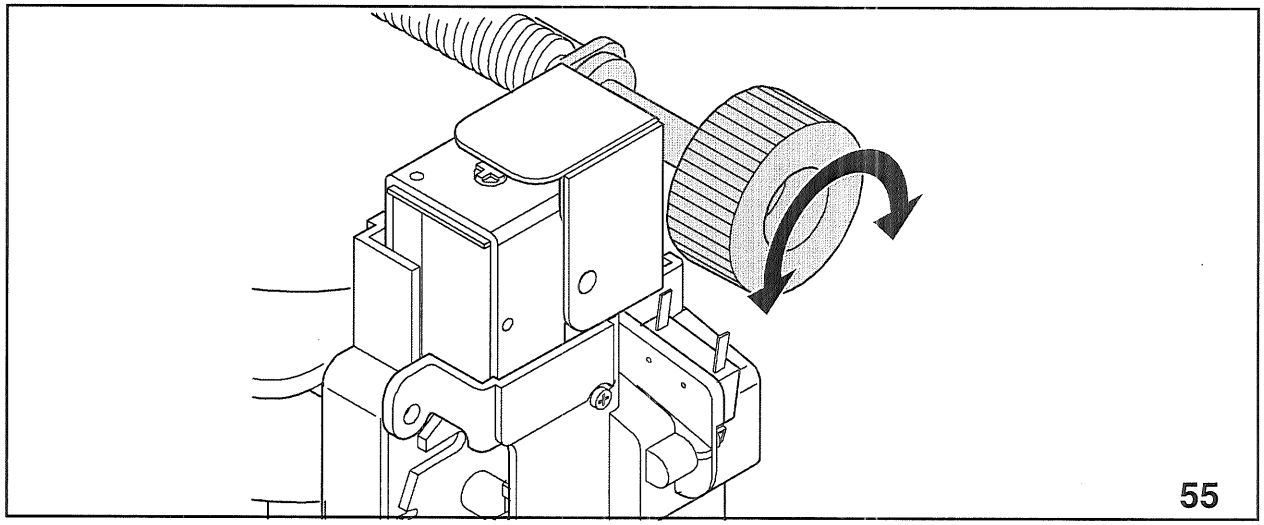

Réglage de la mouture

- Faire pivoter le distributeur de sucre/ palettes.
- Tourner le bouton de réglage du moulin (fig.55):

  - *une mouture plus grosse*: dans le sens contraire à celui des aiguilles d'une montre
  - *une mouture plus fine*: dans le sens des aiguilles d'une montre

Effectuer cette opération lorsque le moteur du moulin à café est en marche.

- Effectuer au moins deux tests de sélections pour bien contrôler la nouvelle mouture.

Plus la mouture est fine, plus durera la distribution du café et vice versa.

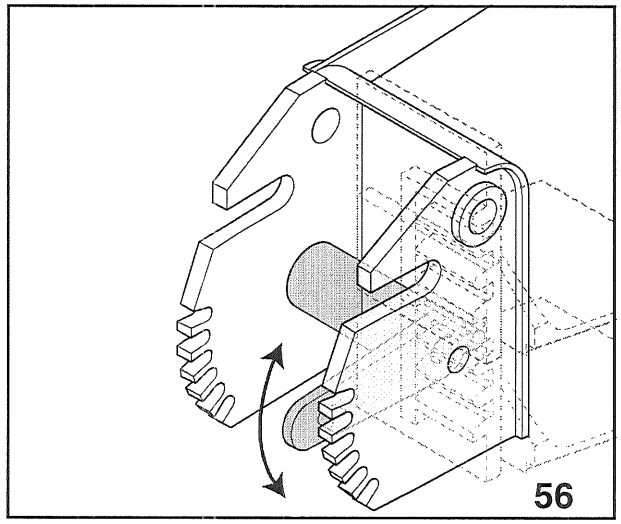

Réglage de la dose de café

- **Eteindre** à l'interrupteur principal du distributeur.
- Faire pivoter le distributeur de sucre/ palettes.
- Démonter l'infuseur.
- Placer le levier de réglage de dose dans l'encoche appropriée *(fig. 56)*.

Réglages:
- en levant le levier la dose augmente.
- en baissant le levier la dose diminue.
- à chaque encoche correspond une variation de dose de 0,25 g environ.

Le registre de dose est réglé à 7 g ±0,5 comme standard.

S'il est nécessaire de modifier : demander un technicien de service

Gamme de réglage :
de 6 g. à 8 g ±0,5.

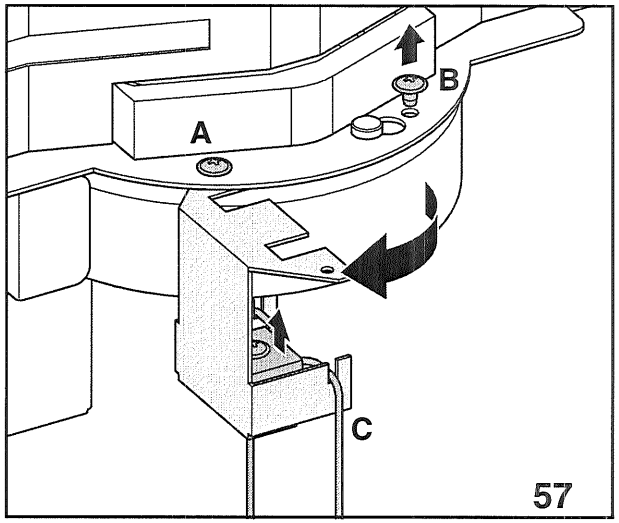

Retrait du frein pour gobelets

- Desserrer la vis gauche de la plaque de fond (*A, fig. 57*)
- Enlever la vis droite de la plaque de fond (*B, fig. 57*)
- Faire pivoter le frein pour gobelets complet vers l'avant
- Retirer le frein pour gobelets en le soulevant de son support (*C, fig. 57*).

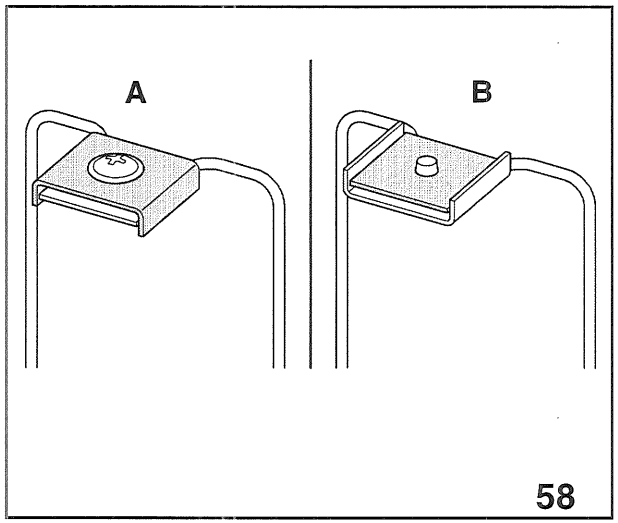

Réglage du frein pour gobelets

Le poids standard du frein pour gobelets est réglé pour des gobelets de 180 ml.

Montage correct du poids du frein pour gobelets (*fig. 58*) :	
Grand gobelet (180 ml)	La pièce de métal en forme de U est placée au "sommet" du poids sur le "cou" de la fourche de frein
Petit gobelet (150 ml)	La pièce de métal carrée est placée au "sommet" du poids sur le "cou" de la fourche de frein.

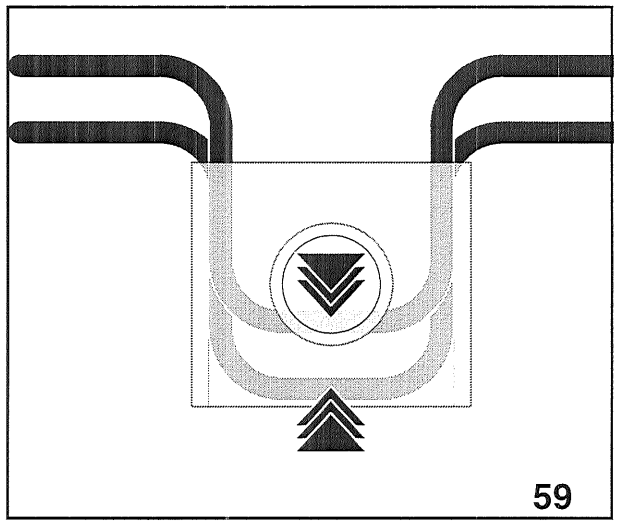

Réglage du poids du frein pour gobelets

Le "cou" de la fourche de frein est d'une longueur qui permet de régler le poids de la charge.

Réglage correct du poids (*fig. 59*)	
Poids placé près de "l'épaule" de la fourche de frein	Moins de poids est exercé sur la fourche
Poids placé aussi loin que possible de "l'épaule" de la fourche de frein	Le plus de poids possible est exercé sur la fourche de frein.

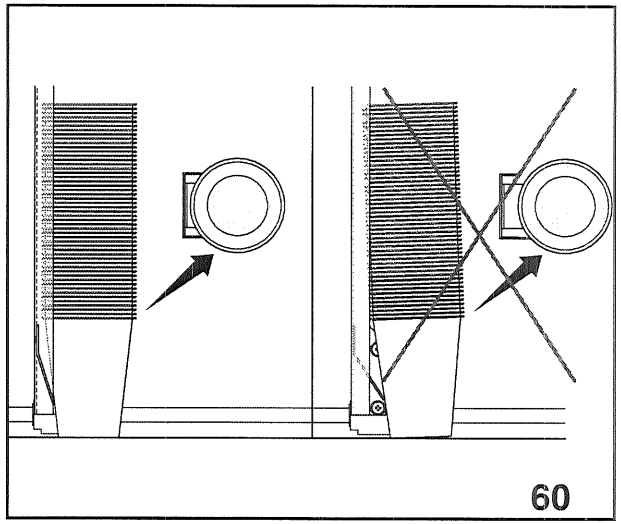

Réglage du convoyeur de piles de gobelets

Une pile de gobelets inclinée - soit parce que la forme des gobelets est trop cylindrique soit parce qu'elle est trop conique, en comparaison avec les angles des convoyeurs de gobelets - suspendue entre le convoyeur de gobelets et le support de gobelets peut empêcher le convoyeur en question d'avancer, causant ainsi un arrêt et, de ce fait, une suspension de la distribution de gobelets.

Lorsqu'une pile de gobelets est transportée verticalement, en un seul mouvement (*fig. 60*), sur la pile en déplacement, l'angle du convoyeur en question est correctement ajusté

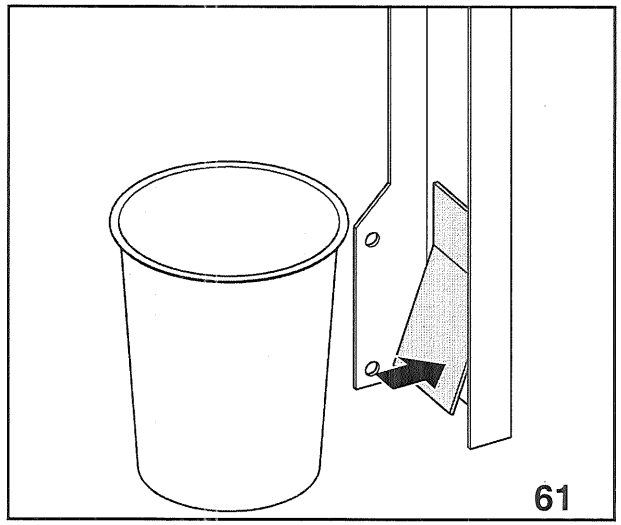

Gobelets de forme trop cylindrique

- Réduire l'angle du convoyeur de gobelets en pressant la languette vers la barre du convoyeur en question (*fig. 61*).

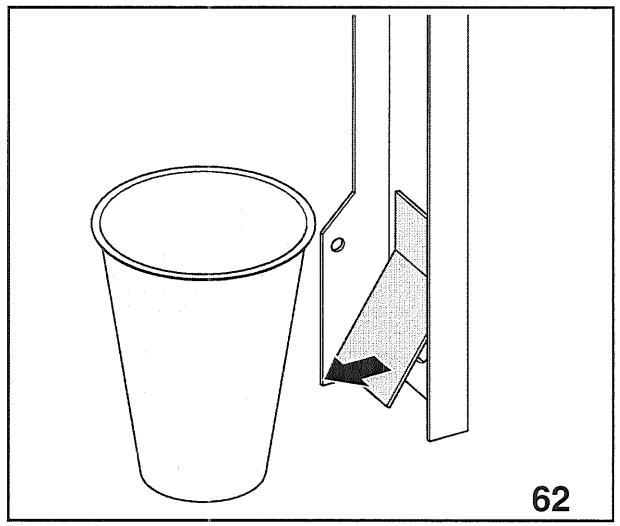

Gobelets de forme trop conique

- Augmenter l'angle du convoyeur de gobelets en tirant la languette vers l'avant, dans la direction du support de gobelets (*fig. 62*).

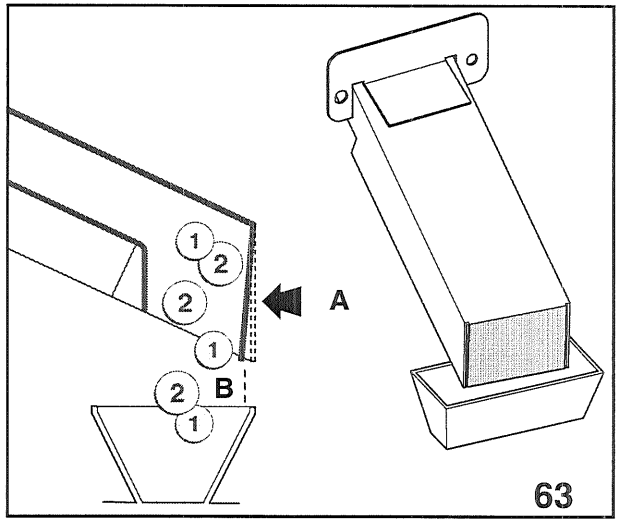

Réglage de la goulotte à pièces

Pour certains mécanismes à pièces, il est nécessaire de régler de nouveau la goulotte à pièces du distributeur.

- Pousser légèrement la paroi arrière de la goulotte à pièces (*A, fig. 63*) vers l'intérieur, pour assurer que la face interne de la paroi arrière se trouve au dessus de l'orifice de l'entonnoir à pièces (*B, fig. 63*) du mécanisme en question.

Entretien du groupe d'infusion

Toutes les 10.000 distributions ou, de toute facon, tous les 6 mois il faut soumettre le groupe café à un entretien, quand bien même limité.

- Eteindre à l'interrupteur principal du distributeur.
- Faire pivoter le distributeur de sucre/ palettes.
- Démonter l'infuseur
  (*voir Routines hebdomadaires, "Enlever l'infuseur espresso" à page 41*)

Démontage du filtre supérieur *(fig. 64)*

- Retirer le circlip (A) de son logement (fig. 64.
- Enlever le piston (B) de la traverse (C).
- Déposer le filtre et le joint (D) du piston.

Démontage du filtre inférieur *(fig. 64)*

- Desserrer les vis (E) et (F) pour ce qui est suffisant à dégager l'entonnoir café (*fig.*)
- Retirer le circlip d'arrêt du piston inférieur (G).
- Retirer le piston de la chambre d'infusion et démonter le filtre (H).

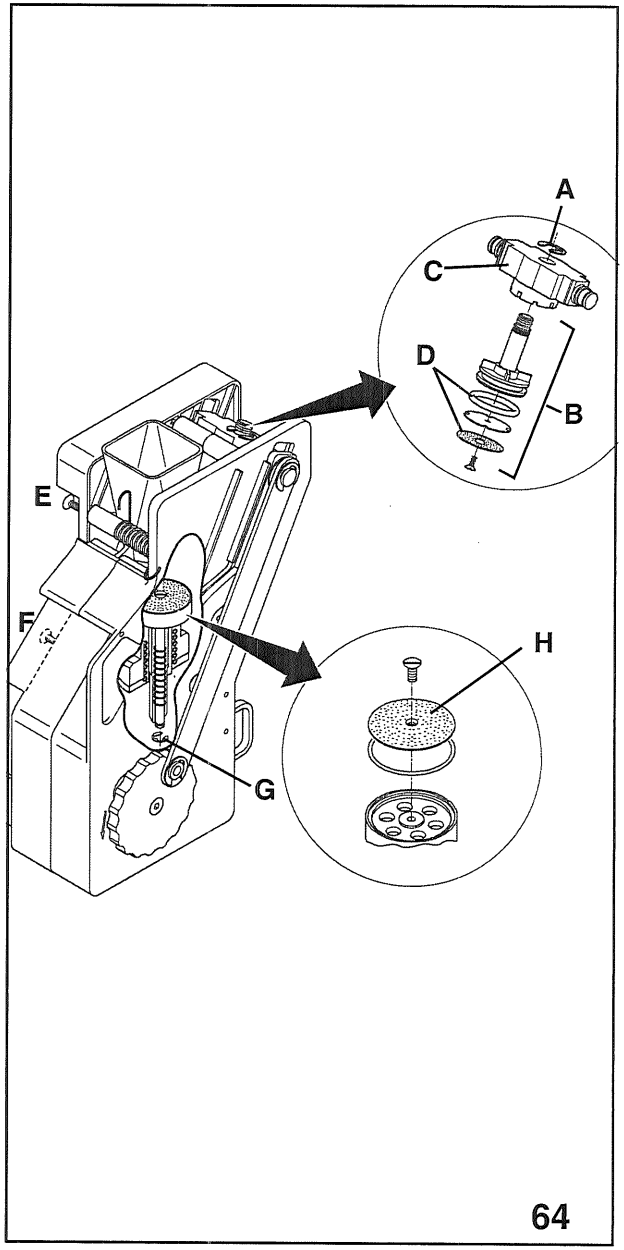

64

Nettoyage des pièces du groupe d'infusion

- Plonger les pièces démontées pendant 20 minutes environ dans une solution d'eau bouillante et de détersif pour machines à café.
- Rincer abondamment et sécher tous les pièces.
- Remonter le tout dans l'ordre inverse.

Prendre un soin particulier à ce que:

☞ le piston soit remis en place en respectant les encoches correspondantes à la dose de café choisie.

☞ les deux encoches de repère coïncident parfaitement pour assurer la mise en place correcte du groupe café.

☞ Veiller à ce que l'axe de la manivelle du moto-réducteur s'engage dans son logement.

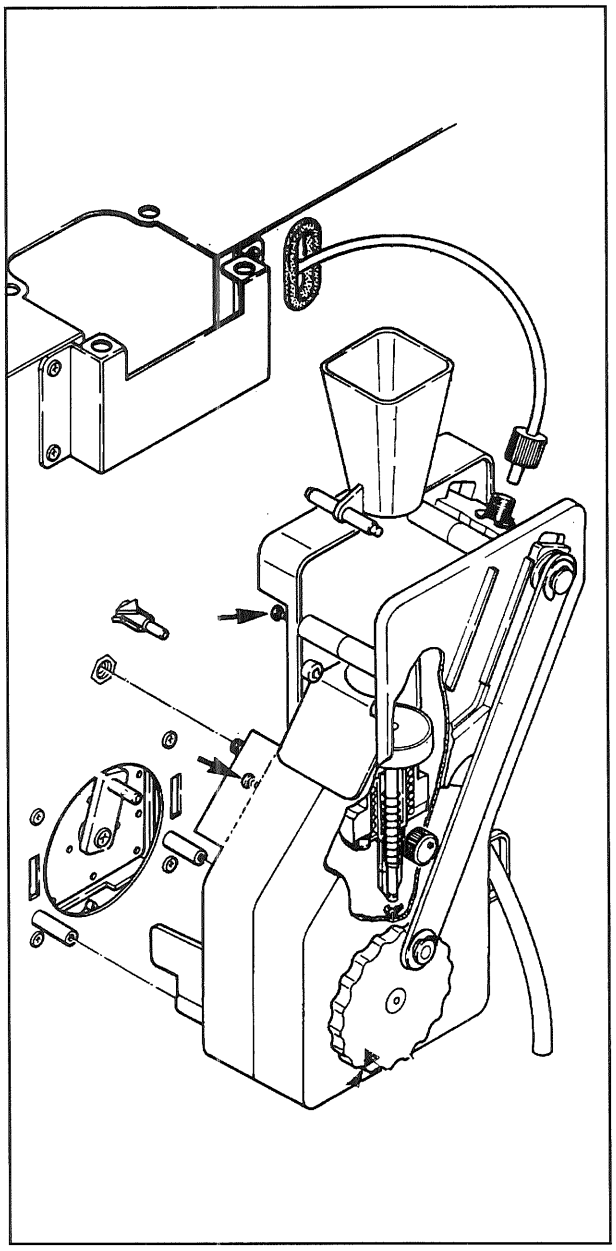

Messages affichés

Si le distributeur affiche l'un des messages ci-dessous, vérifier les points suivants avant de faire appel au service technique.

Message affiché	Ce qu'il faut faire
Err. bras distrib.	• Eteindre et allumer le distributeur. • Enlever le gobelet qui bloque • Nettoyer le collecteur de gobelets et les zones de glissière à gobelets.
Err. assenseur gob.	• Enlever le gobelet de l'élévateur. • Enlever le corps étranger qui bloque.
Gobelet pas distrib.	• Mettre des gobelets dans le magazine à gobelets.
Pos.dist.pas trouvée	• Enlever le corps étranger qui bloque.
Vide gobelets	• Mettre des gobelets dans le magazine à gobelets. .
Erreur gobeletteuse	• Enlever le gobelet qui bloque.
Err. transp. gobelet	• Enlever le gobelet qui bloque.
Porte ouverte	• Fermer la porte comme il faut.
Niveau eau ES bas	• Vérifier si l'arrivée d'eau est ouverte. • Vérifier que la pression d'eau ne soit pas trop basse. Si nécessaire appeler le plombier.
Pas de café grain	• Remplir le bac à grains de café • Verifier que le registre de distribution ne soit pas fermé. Si nécessaire, ouvrir le registre de distribution.

Message affiché	Ce qu'il faut faire
Err. infuseur ES	• Vérifier si l'infuseur est monté correctement et si quelconque pièce bloque son fonctionnement. Si nécessaire, remonter l'infuseur et enlever la pièce bloquante • Eteindre et allumer le distributeur.
Err. eau ES	• Contacter le Service Après Vente.
Err. de chauffe ES	• Contacter le Service Après Vente.
Temperature ES basse	• Attendre que l'eau soit à la température suffisante
Seau à déchets plein	• Vider le seau à dechets et bien essuyer les capteurs.
Temperature basse	• Attendre que l'eau soit à la température suffisante (13 minutes au maximum). • Appuyer sur la touche de remise à zéro du thermostat anti-évaporation.*
Klixon Chauffe-eau	• Appuyer sur la touche de remise à zéro du thermostat de sur-chauffe.*
Rinçage attendre svp	• Attendre que le distributeur ait fini d'effectuer le rinçage automatique..
Enlev.gobelet s.v.p.	• Enlever le gobelet de la plate-forme à gobelets.
Enlever pot s.v.p.	• Enlever le récipient de la plate-forme à gobelets.

*) Si le thermostat anti-évaporation ou de surchauffe se déclenche de manière répétitive, faire appel à un technicien.

Solution aux problèmes

Si le distributeur ne fonctionne pas correctement et n'affiche pas de message, vérifier les points suivants avant de faire appel à un technicien.

Problèmes	Ce que l'on peut faire
Le distributeur ne fonctionne pas	• Vérifier le cordon d'alimentation et le brancher correctement si nécessaire. Vérifier les fusibles et les remplacer si nécessaire. • Vérifier si le seau à déchets ou le seau à déchets de café est plein. Le vider, le sécher et bien essuyer les capteurs. • Vérifier si la porte est bien fermée. La fermer si nécessaire.
Le distributeur distribue des boissons gratuitement	• Vérifier les prix. Remettre à zéro si nécessaire • Éteindre distribution gratuite.
Pas assez d'eau ou pas du tout d'eau n'est distribuée	• Vérifier que les conduites d'eau ne sont pas bloquées.
Uniquement de l'eau est distribuée Pas d'ingrédients	• Vérifier si les bacs à ingrédients sont vides. Les remplir si nécessaire. • Vérifier si les bacs sont bien en place. Les remettre en place si nécessaire. • Vérifier si les entonnoirs mélangeurs sont bloqués. Les nettoyer et les remettre en place.
Les ingrédients sont humides et sont en grumeaux dans les bacs.	• Enlever la poussière de la grille à l'arrière du distributeur avec un aspirateur, le faire de l'extérieur, ou sortir le ventilateur et nettoyer la boîte de l'intérieur du distributeur. • Vérifier si quelque chose est bloqué autour des entonnoirs mélangeurs. Sortir si nécessaire et remettre les composants.

Problèmes	Ce que l'on peut faire
Aucun gobelet n'est distribué	• Vérifier le mécanisme à gobelets et le réservoir à gobelets. Enlever les gobelets qui posent problème et rajouter des gobelets si nécessaire.
Le système mélangeur déborde suite à un blocage de l'entonnoir mélangeur ou fuite dans le système mélangeur.	• Remettre en place ou nettoyer le(s) élément(s). Vérifier qu'ils sont correctement en place. • Vérifier si le joint de l'entonnoir mélangeur manque.
Le seau à déchets ou le seau à déchets de café est plein d'eau ou de déchets.	• Le vider
Du liquide coule du distributeur.	• Vérifier si les seaux, les bacs, les entonnoirs mélangeurs ou les tuyaux de distribution sont correctement montés. Les monter correctement si nécessaire.
Le distributeur ne s'éteint pas quand les seaux sont pleins.	• Vérifier si les capteurs des seaux sont souillés ou s'ils ne sont pas montés dans le seau. Nettoyer et remettre en place si nécessaire.
L'ensemble infuseur café moulu/thé ne fonctionne pas bien.	• Remonter l'ensemble infuseur café moulu/thé correctement.
La quantité de boisson n'est pas juste ou le tube de distribution est noué.	• Replacer ou nettoyer les éléments sales. Monter un tuyau de longueur correcte.
Les pièces ne sont pas toujours acceptées. Cela est normalement dû à des impuretés dans la conduite à monnaie du système de validation du mécanisme à monnaie.	• Si possible ouvrir la conduite du système de validation de la monnaie et nettoyer avec un chiffon humide. Consulter le manuel du fournisseur.
Les boissons sont froides	• Vérifier si le courant a été interrompu récemment ou vérifier si le thermostat est défectueux .
Le goût de la boisson n'est pas satisfaisant.	• Utiliser les ingrédients corrects. • Vérifier si les composants sont propres. Replacer et bien rincer si nécessaire